ООО "МЕДТЕХНИКА-СТОЛИЦА"
г. Москва, Дмитровское ш. 85. Тел.: +7 (495) 902-59-26, +7 (495) 518-55-99

МИКРОСКОПЫ ОПЕРАЦИОННЫЕ ДЛЯ ОФТАЛЬМОЛОГИИ

Микроскопы Takagi, Япония
Микроскоп операционный OM-8 Zoom 2 - 6 стр.
Микроскоп операционный OM-18 7 - 10 стр.
Микроскоп операционный OM-5 11 - 12 стр.

Микроскопы Shin Nippon, Япония
Микроскоп операционный WD-300 13 - 15 стр.

ООО "МЕДТЕХНИКА-СТОЛИЦА"
г. Москва, Дмитровское ш. 85. Тел.: +7 (495) 902-59-26, +7 (495) 518-55-99

Takagi, Япония

Микроскоп операционный OM-8 Zoom

Ophthalmology-med.ru

Операционный микроскоп Takagi OM-8Zoom - удобство и надежность, плюс повышенная функциональность благодаря Zoom-объективу.

Плавное изменение увеличения
Моторизованный Zoom-объектив, пришедший на смену обычному объективу (с ручным барабанным устройством смены увеличения) упростит работу врача. А при записи операции на подключаемую к OM-8 Zoom видеокамеру изображение не будет пропадать в момент переключения увеличения.

Устройство освещения под углом 0°
При перемещении переключателя в положение "0° In" оптическая ось освещения устанавливается полностью коаксиально оптической оси микроскопа, что позволяет получить большее отражение от глазного дна и сделать изображение как переднего, так и заднего отрезка более ярким и четким.

Система X-Y перемещений входит в стандартный набор поставки
Система крепления оптической части ***микроскопа OM-8Zoom*** позволяет перемещать ее в любом направлении в горизонтальной плоскости на расстояние до 25 мм от центра. Кнопка центрирования позволяет одним ее нажатием вернуть оптическую часть в центральное положение.

Яркая галогенная лампа
В ***микроскопе OM-8Zoom*** установлено холодное коаксиальное освещение с гибким световодом, использующее в качестве источника света галогенную лампу мощностью 150 Вт с отражателем. Плавная регулировка яркости освещения, как для основного осветителя, так и для дополнительного (наклонный или щелевой осветитель) источников света позволяет подобрать условия освещения, идеально соответствующие требованиям проводимой операции.

Встроенная запасная лампа
Специальная конструкция держателя для лампы и наличие запасной лампы непосредственно в осветителе позволяют заменить перегоревшую во время операции лампу за несколько секунд.

Оригинальный балансировочный механизм
Благодаря оригинальному балансировочному механизму с увеличенным диапазоном вертикального перемещения (400 мм) оптическая часть ***микроскопа OM-8Zoom*** может быть легко установлена и надежно закреплена в любом удобном для хирурга положении. Кроме того, общие возможности перемещений и регулировок микроскопа позволяют адаптировать его к любым условиям операционной.

Мобильность и компактность
Когда микроскоп не используется долгое время, кронштейн с балансировочным механизмом и оптическая часть могут быть размещены над блоком осветителя для наиболее компактного хранения. Напольный штатив микроскопа снабжен колесиками, которые позволяют легко перемещать микроскоп в пределах операционной. А фиксаторы, которыми снабжены колеса, надежно фиксируют микроскоп в выбранном положении.

Конвергентная оптика
Использование конвергентной оптики с углом схождения оптических осей 12° существенно облегчает слияние изображений и позволяет получить нормальное изображение как врачу, который раньше жаловался на диплопию, так и врачу только начинающему работать с микроскопом. Теперь глаза хирурга находятся в естественном положении, что значительно снижает нагрузку при длительных операциях. Механизм настройки РЦ с ручкой регулировки позволяет быстро и точно адаптировать окуляры к Вашим глазам.

Моторизованная фокусировка
Механизм моторизованной фокусировки с ножным управлением и диапазоном перемещения 35 мм позволяет точно сфокусировать требуемую часть изображения.

Системные принадлежности
Широкий выбор дополнительных принадлежностей обеспечивает возможность подобрать комплектацию, полностью удовлетворяющую Вашим задачам. Набор возможных дополнительных принадлежностей включает в себя: адаптор видеокамеры, прямой бинокулярный тубус, делитель луча (необходим для установки адаптора видеокамеры), щелевой осветитель, наклонный осветитель, бинокулярный микроскоп ассистента, монтажное кольцо (необходимо для установки дополнительного осветителя или микроскопа ассистента), дополнительный щелевой и наклонный осветители, дополнительные объективы с фокусными расстояниями от 175 до 350 мм.

Составные части микроскопа операционного ОМ-8:

1. Блок микроскопа

Блок микроскопа с ручным увеличением

- Наклонная бинокулярная головка 45° со сходящейся оптикой
- Ручной регулятор увеличения на 5 позиций
- Линза объектива (фокусное расстояние 175мм)
- Механизм красной подсветки
- Блок механизма наклона
- Дезинфекционные колпачки
- Окуляры 12.5X

Микроскоп с функцией Zoom

- Наклонная бинокулярная головка 45° со сходящейся оптикой
- Электрический регулятор увеличения (коэффициент увеличения 1:5)
- Механизм красной подсветки
- Блок механизма наклона
- Дезинфекционные колпачки
- Окуляры 12.5X

2. Педаль

Тип I

- Перемещение X-Y соединения вперед-назад и влево-вправо
- Перемещение вверх-вниз при фокусировке
- Перемещение вверх-вниз при увеличении
- Включение/выключение главного осветителя

Тип II

- Перемещение вверх-вниз при фокусировке

3. Соединительный блок

Соединительный блок X-Y

- Дезинфекционные колпачки

Прямой соединительный блок

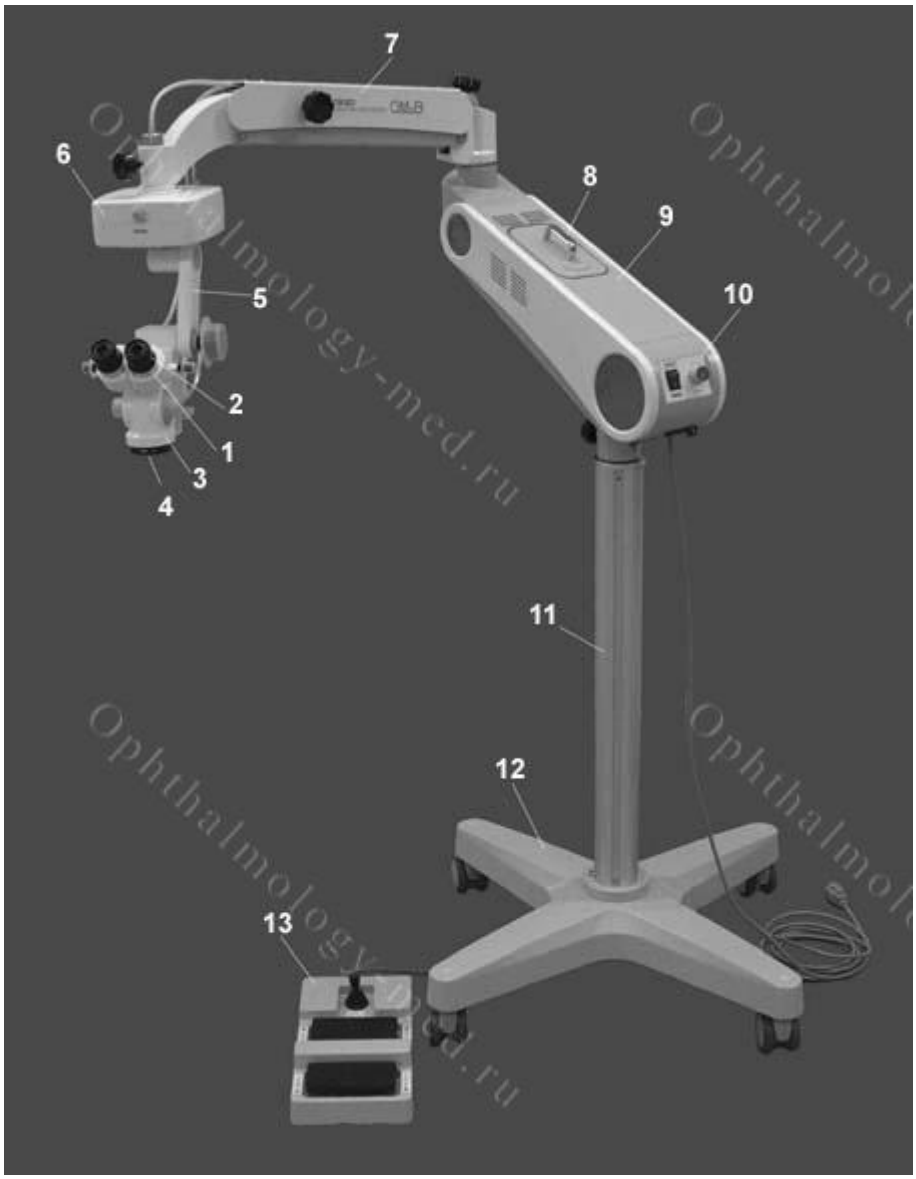

1 - Бинокулярная головка
2 - Окуляры
3 - Микроскоп
4 - Линза объектива
5 - Подвеска
6 - Соединительный блок X-Y
7 - Уравновешивающий кронштейн
8 - Ламповый блок
9 - Кронштейн лампы
10 - Рабочая панель
11 - Стойка

12 - Основание
13 - Педаль

Основные компоненты микроскопа операционного ОМ-8:

- Кронштейн
- Уравновешивающий кронштейн
- Кронштейн лампы
- Ламповый блок (включает 2 галогенные лампы)
- Рабочая панель
- Световод
- Дезинфекционные колпачки
- Ролики с присоединенными стопорами x2
- Ролики (без стопоров) x2
- Стойка

Принадлежности:

• Чехол
• Инструкция по эксплуатации
• Шестигранный ключ
6мм x1, 4мм x1, 2мм x1, 1.5мм x1

Запасные части

- Предохранитель
  15A250B x 1 (для 100В~, 120В~, 230В~)
  T5L250B x 2 (для 100В~, 120В~)
  T2.5L250B x 2 (для 230В~)

Технические характеристики микроскопа операционного ОМ-8

Микроскоп	
Смена увеличения	Моторизованная плавная (зум-фактор 1:5) или ручная 5-ступенчатая
Объектив	Объектив F = 175 мм апохроматический объектив (с коррекцией хроматических аберраций)
Увеличение окуляров	12.5X, широкоугольные, с вынесенной точкой фокусировки
Конструкция окуляров	Наклонная (45°) с конвергентной оптикой, F = 160 мм
Общее увеличение	4.28X ~ 21.4X (для моторизованного объектива) 3.6X, 5.4X, 8.9X, 14.3X, 22.3X (для объектива с ручным переключателем увеличения)
Поле зрения	52.5 ~ 10.5 мм (для моторизованного объектива) 63 мм, 42 мм, 25.2 мм, 10.1 мм, 5.8 мм (для объектива с ручным переключателем увеличения)
Фокусировка	Моторизованная, ход 30 мм
X - Y система	Перемещение ±25 мм с функцией центрирования
Рабочее расстояние	164 мм
Осветитель	
Тип	Коаксиальное освещение, волоконный световод
Источник света	Галогеновая лампа 15 В / 150 Вт
Регулировка яркости	Плавная ручная

ООО "МЕДТЕХНИКА-СТОЛИЦА"
г. Москва, Дмитровское ш. 85. Тел.: +7 (495) 902-59-26, +7 (495) 518-55-99

Освещаемое поле	55 мм, освещение под углом 0° (для "красного рефлекса") 15 мм
Светофильтры	ИК (теплозащитный), зеленый, УФ (постоянно)

Общие характеристики

Тип основания микроскопа	Напольный штатив на колесиках с фиксаторами
Максимальная длина кронштейна (от стойки до оси X-Y системы)	1045 мм
Высота объектива (над полом)	830 ~ 1230 мм
Размер основания	640 мм x 640 мм
Вес	82 кг
Напряжение питания	230 В 50 Гц
Потребляемая мощность	400 ВА

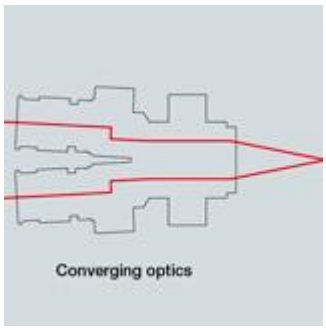

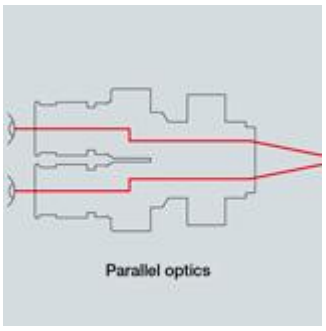

ООО "МЕДТЕХНИКА-СТОЛИЦА"
г. Москва, Дмитровское ш. 85. Тел.: +7 (495) 902-59-26, +7 (495) 518-55-99

Takagi, Япония

Микроскоп операционный OM-18

Операционный микроскоп OM-18 - новая, совершенная и функциональная, безопасная и эргономичная, компактная и надежная модель, достойная замения модели Takagi OM-30U.

OM-18 - первенец в совершенно новой линейке операционных микроскопов Takagi. Современная осветительная система с широчайшим набором функций. Микроскоп OM-18 предоставляет Вам широчайший выбор возможностей освещения: коаксиальное освещение, механизм включения и регулировки освещения под углом 6°, освещение под углом 0° для получения красного рефлекса, подстройка направления освещения (±2°) для получения оптимального изображения и многое другое. Большой выбор светофильтров еще более расширяет Ваши возможности.

Полная защита глаз как хирурга, так и пациента от вредных излучений
Постоянные встроенные защитные УФ- и ИК- светофильтры предохраняют пациента и хирурга от вредного воздействия ультрафиолетового и инфракрасного излучения. Для защиты макулярной области сетчатки пациента также предусмотрен специальный защитный фильтр.

Апохроматический объектив с улучшенными характеристиками
Новый объектив имеет существенно меньшие хроматические аберрации, что делает изображение еще более четким и контрастным. Кроме того, новая оптическая схема позволила заметно увеличить глубину резкости.
Эргономичная и компактная конструкция.

Новая конструкция штатива с системой полного поглощения вибраций
Колебания сбалансированного кронштейна микроскопа очень быстро затухают, а сам кронштейн складывается для удобства хранения.

Единая панель управления с отображением всей необходимой информации
Контрольная панель позволит Вам осуществлять управление всеми функциями и получать информацию о состоянии микроскопа точно и быстро.

Стандартный комплект поставки микроскопа операционного OM-18:

Основной блок

- Микроскоп для микрохирургии - 1 шт.
- Адаптер видеокамеры F=50 (O 08-11) - 1 шт.
- Делитель луча (S11-03) - 1 шт.
- Микроскоп ассистента (O 06-15) - 1 шт.
- Окуляр (O 12-05) - 1 шт.
- Блок настраиваемых окуляров (O 10-02) - 1 шт.
- Микроскоп ассистента (O 13-01) - 1 шт.

Аксессуары

- Пылезащитный чехол - 1 шт.

- Шестигранные ключи 1,5, 2, 5 и 6 мм по 1 шт.
- Стерилизуемый колпачок (Z 01019) - 6 шт.
- Стерилизуемый колпачок (O 04065) - 8 шт.
- Стерилизуемый колпачок (O 06111) - 2 шт.
- Стерилизуемый колпачок (O 09079) - 1 шт.

Запасные части

- Предохранитель (5ST5) на 100, 120 В- 2 шт.
- Предохранитель (5ST2.5) на 230 В - 1 шт.

Документация

- Инструкция по эксплуатации - 1 шт.

Составные части микроскопа операционного ОМ-18:

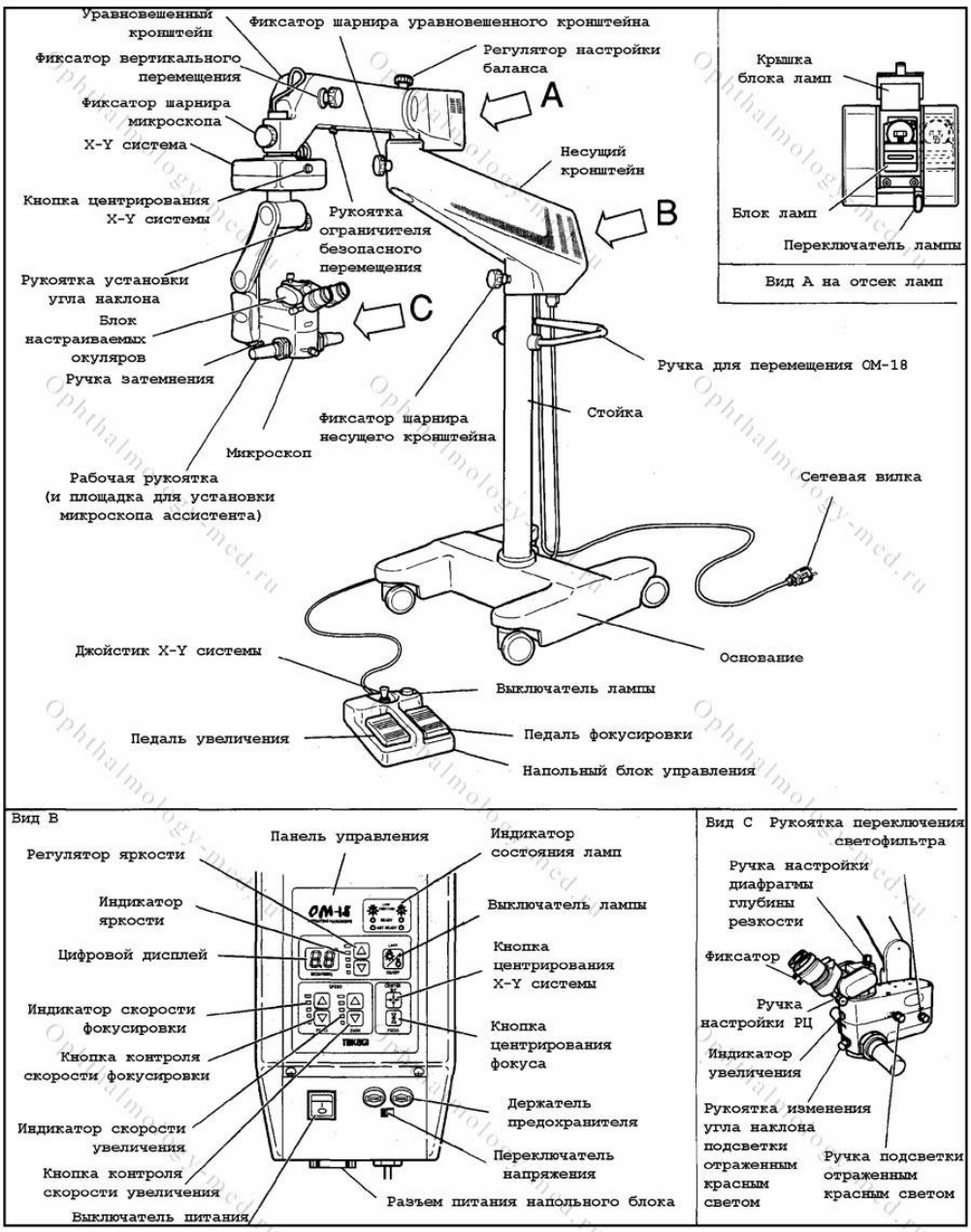

ООО "МЕДТЕХНИКА-СТОЛИЦА"
г. Москва, Дмитровское ш. 85. Тел.: +7 (495) 902-59-26, +7 (495) 518-55-99

Технические характеристики операционного микроскопа ОМ-18

Микроскоп

Смена увеличения	Плавная, моторизованная, 6X
Объектив	F = 175 мм (апохроматическая оптика)
Окуляры	12.5X
Тип бинокуляра	Крепление с изменяемым углом наклона, конвергентная оптика
Общее увеличение	4.6X ~ 27.4X
Поле зрения	49.2 ~ 8.2 мм
Рабочее расстояние	160 мм
Фокусировка	Ход 50 мм, скорость настраивается, кнопка центрирования
X - Y система	Перемещение ±25мм, скорость настраивается, кнопка центрирования

Осветитель (коаксиальный волоконно-оптический холодного света)

Источник света	Лампа 15 В 150 Вт
Тип	Коаксиальное освещение, освещение под углом 0° с возможностью регулировки ±2°
Фильтры	ИК-защитный, УФ (постоянно включены), синий, зеленый, защитный (дополнительная защита сетчатки)
Освещаемое поле	55 мм
Освещаемое поле (красное отражённое освещение)	15 мм

Несущая конструкция

Максимальный вынос	1260 мм
Диапазон высоты	500 мм
Размер основания	700 мм x 740 мм
Вес	160 кг
Электропитание	100 В, 115 В, 230 В; 50/60 Гц; 400 Вт

ООО "МЕДТЕХНИКА-СТОЛИЦА"
г. Москва, Дмитровское ш. 85. Тел.: +7 (495) 902-59-26, +7 (495) 518-55-99

ООО "МЕДТЕХНИКА-СТОЛИЦА"
г. Москва, Дмитровское ш. 85. Тел.: +7 (495) 902-59-26, +7 (495) 518-55-99

Takagi, Япония

Микроскоп операционный OM-5

Операционный микроскоп Takagi OM-5 отвечает основным требованиям, предъявляемым к офтальмологическим операционным микроскопам.

В основу конструкции микроскопа положена надежность, удобство и простота в использовании при достижении высоких оптических и оптико-механических качеств. Современные технологические решения обеспечивают невысокую стоимость при достаточно широком наборе необходимых функций. Три степени увеличения (ручное переключение, 4.6х, 7.7х и 12.3х), яркое коаксиальное освещение, моторизованный привод фокусировки, возможность подключения дополнительного оборудования (микроскоп ассистента, видеокамера, дополнительное освещение). Возможна комплектация микроскопа для ЛОР-хирургии, а также различные варианты крепления микроскопа (напольный штатив, настенное или настольное крепление).

Технические характеристики микроскопа операционного OM-5

Микроскоп	
Конструкция окуляров	Наклонная (45°) с конвергентной оптикой
Увеличение окуляров	12.5X
Объектив	F = 175 мм
Смена увеличения	Ручной 3-ступенчатый переключатель
Общее увеличение	4.6X, 7.7X, 12.3X
Поле зрения	43.5 мм, 26 мм, 16.3 мм
Фокусировка	Моторизованная 2.5 мм/сек, ход 36 мм
X - Y система	Нет
Осветитель	
Тип	Коаксиальное освещение, волоконный световод
Источник света	Галогеновая лампа 15V 150W
Регулировка яркости	Плавная ручная
Максимальная яркость	80,000 люкс
Освещаемое поле	45 мм
Светофильтры	ИК, зеленый, кобальтовый
Общие характеристики	
Тип основания микроскопа	Напольный (S), настольный (D), настенный (W)
Полная длина кронштейна (от стойки до оси X - Y системы)	920 мм
Высота окуляров (над полом)	960 - 1360 мм
Размер основания	560 мм x 600 мм
Вес	60 кг

ООО "МЕДТЕХНИКА-СТОЛИЦА"
г. Москва, Дмитровское ш. 85. Тел.: +7 (495) 902-59-26, +7 (495) 518-55-99

Составные части микроскопа операционного ОМ-5:

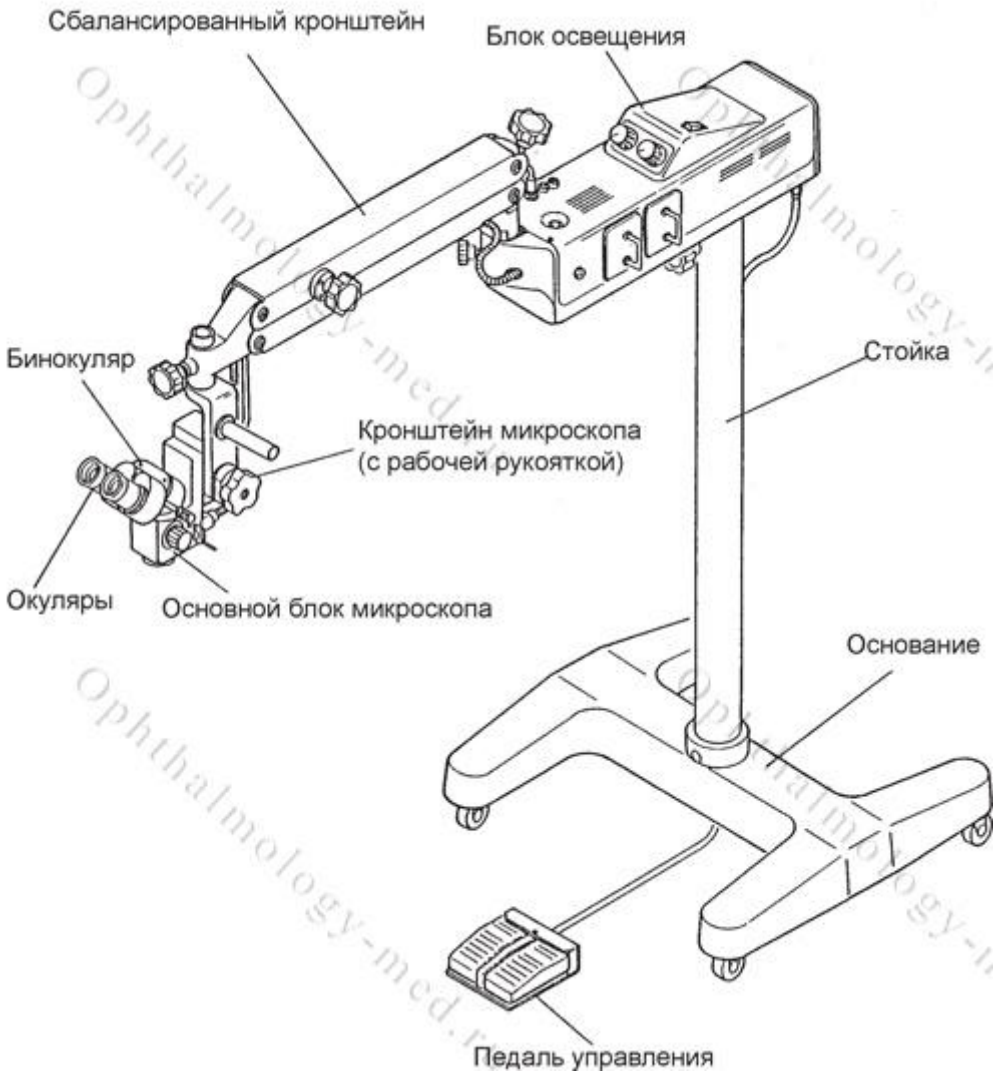

ООО "МЕДТЕХНИКА-СТОЛИЦА"
г. Москва, Дмитровское ш. 85. Тел.: +7 (495) 902-59-26, +7 (495) 518-55-99

Shin Nippon, Япония

Микроскоп операционный WD-300

Офтальмологический операционный микроскоп WD-300 с 5-ступенчатой системой увеличения, X-Y система, передвижной напольный штатив.

Дополнительные принадлежности:

- Бинокулярный микроскоп ассистента
- Коаксиальный монокулярный микроскоп ассистента
- Делитель луча (1 порт)
- Делитель луча (2 порта)
- C -mount адаптер F=55 мм

Технические характеристики операционого микроскопа WD-300

Микроскоп	
Объектив	F = 175 мм
Окуляры	12.5X
Смена увеличения	5-ти ступенчатый барабанный переключатель
Общее увеличение	5, 7, 11, 18, 28x
Фокусировка	40 мм
X - Y система	Перемещение X ±27 мм , Y ±27 мм, скорость 1.35 мм/с
Осветитель	
Тип	Коаксиальное освещение, волоконный световод
Светофильтры	Светло-зеленый, синий, нейтральный
Лампа	15V 150W
Кронштейн	
Длина	540 мм
Вертикальное перемещение	550 мм
Размеры и вес	
Вес	63 кг
Основание	840 мм x 800 мм
Высота	1240 мм

ООО "МЕДТЕХНИКА-СТОЛИЦА"
г. Москва, Дмитровское ш. 85. Тел.: +7 (495) 902-59-26, +7 (495) 518-55-99

Составные части микроскопа операционного WD-300

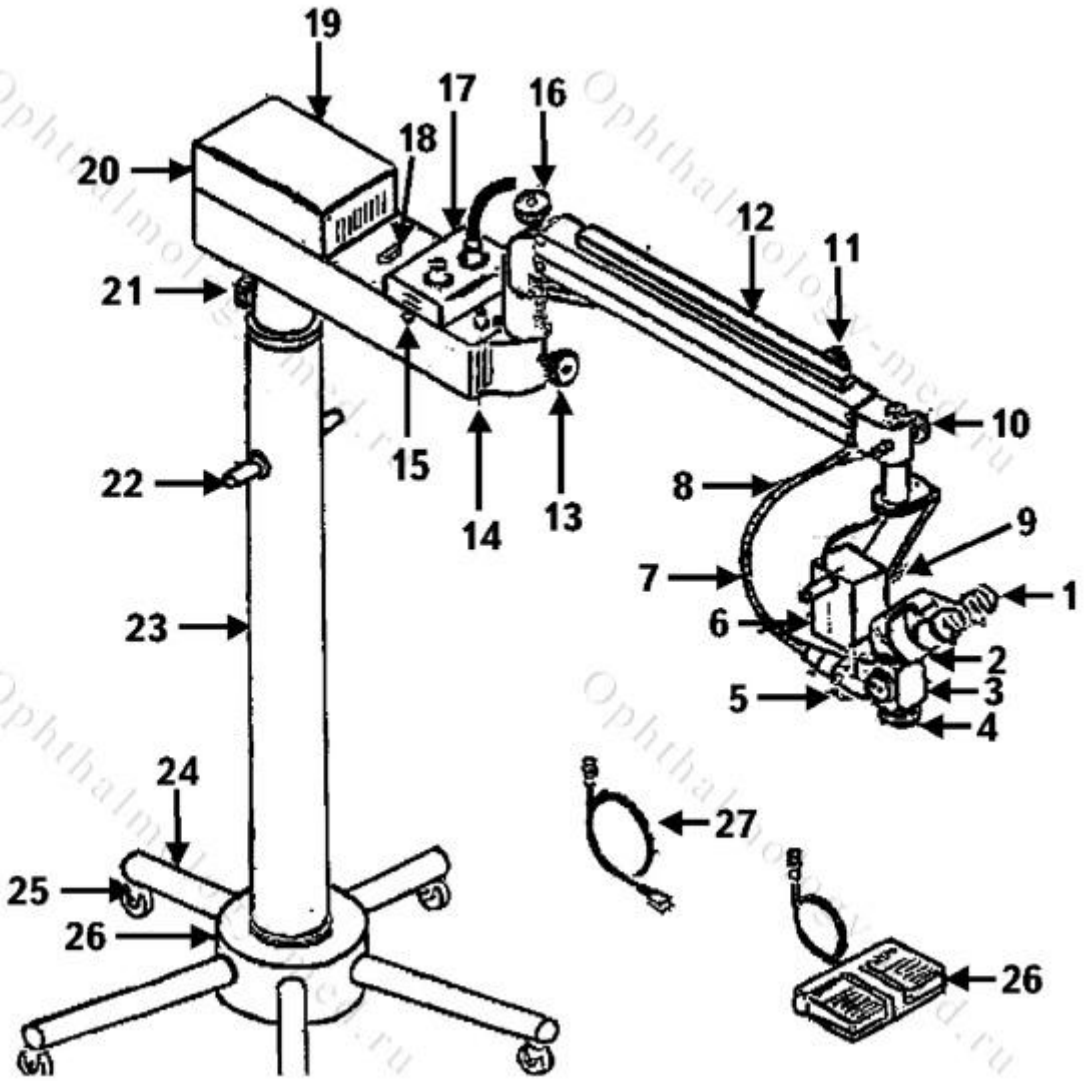

1 - Окуляр
2 - Головка микроскопа
3 - Регулировка усиления
4 - Объектив
5 - Диск установки фильтров
6 - Блок перемещения
7 - Световод
8 - Брызгозащитный разъём
9 - Фиксатор
10 - Стопор
11 - Рукоятка перемещения по вертикали
12 - Манипулятор II
13 - Фиксатор манипулятора II
14 - Розетка непрямого осветителя
15 - Фиксатор корпуса осветителя
16 - Ручка балансира
17 - Корпус осветителя
18 - Переключатель ламп осветителя
19 - Манипулятор I
20 - Панель управления
21 - Фиксатор I манипулятора
22 - Рукоятка
23 - Подставка (опора)
24 - Ноги
25 - Колесико
26 - Основание
27 - Сетевой кабель
28 - Педаль
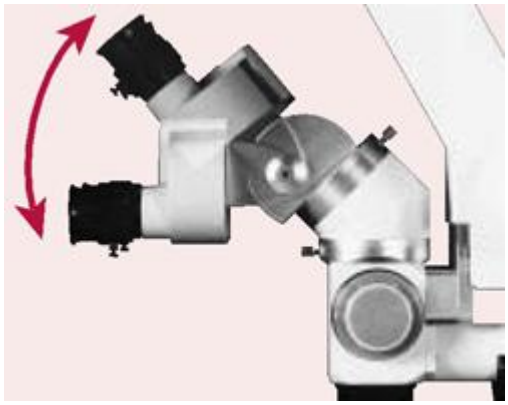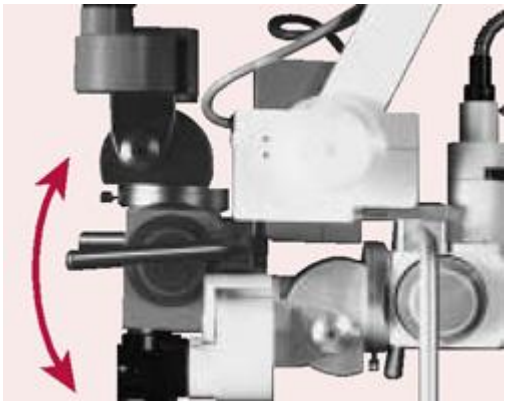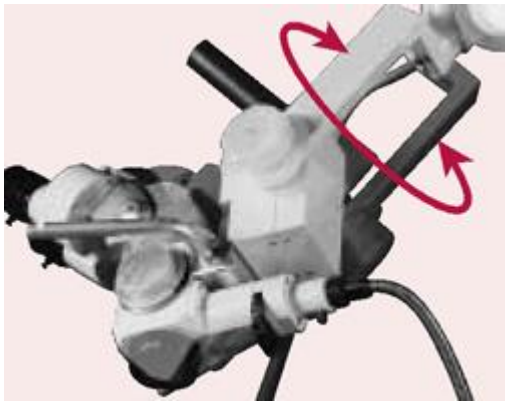
ООО "МЕДТЕХНИКА-СТОЛИЦА"
г. Москва, Дмитровское ш. 85. Тел.: +7 (495) 902-59-26, +7 (495) 518-55-99