ООО "МЕДТЕХНИКА-СТОЛИЦА"
г. Москва, Дмитровское ш. 85. Тел.: +7 (495) 902-59-26, +7 (495) 518-55-99

Офтальмологические комбайны

Frastema, Италия
На один инструмент
Рабочее место офтальмолога 65JC JUNIOR 2 - 3 стр.
Рабочее место офтальмолога 65PD NEW SIMPLEX 3 - 4 стр.
Рабочее место офтальмолога 65FB EASIER-M 5 - 6 стр.
На два инструмента
Рабочее место офтальмолога 65JA JUNIOR 7 стр.
Рабочее место офтальмолога 65PC NEW SIMPLEX 8 стр.
Рабочее место офтальмолога 65FA EASIER 9 - 10 стр.
Рабочее место офтальмолога 65EE NEW EVOLUTION 10 - 11 стр.
Рабочее место офтальмолога 65M MILLENNIUM 12 стр.
Рабочее место офтальмолога 65ML MILLENNIUM LENSES 13 стр.
Рабочее место офтальмолога 65GA NEW OMEGA 14 стр.
Рабочее место офтальмолога 65NG MYTHUS 15 стр.
Рабочее место офтальмолога 65GT LINEAR 16 - 17 стр.
Рабочее место офтальмолога 65WA VISUS2 18 стр.
Рабочее место офтальмолога 66R NEWLINE 19 стр.
Рабочее место офтальмолога 65LG LOGIC 20 - 21 стр.
Рабочее место офтальмолога 65SE EXCLUSIVE 22 стр.
Рабочее место офтальмолога 65SA EXCLUSIVE 23 стр.
Рабочее место офтальмолога 65NE SUPER EXECUTIVE 24 - 25 стр.
На три инструмента
Рабочее место офтальмолога 65SD EXCLUSIVE 26 стр.
Рабочее место офтальмолога 65SB EXCLUSIVE 26 - 27 стр.
Рабочее место офтальмолога 65SC EXCLUSIVE 27 - 28 стр.
На четыре инструмента
Рабочее место офтальмолога 65ZA MASTER 29 стр.
Рабочее место офтальмолога 65HS MASTER4+ 30 стр.
Huvitz, Ю. Корея
На один инструмент
Рабочее место офтальмолога HRT-7000 31 - 33 стр.

FRASTEMA, ИТАЛИЯ

РАБОЧЕЕ МЕСТО ОФТАЛЬМОЛОГА 65JC JUNIOR

Рабочее место офтальмолога 65JC JUNIOR - подвижный стол для размещения одного прибора. Два варианта исполнения: правостороннее и левостороннее.

Дизайн рукоятки
Эргономичный дизайн, уникальный механизм ручки создан для легкого и плавного перемещения подвижной платформы с прибором.

Панель управления
Кронштейн фороптора обладает огромными функциональными возможностями (наклон вправо/влево под углом 45º) и плавностью движения, что значительно облегчает рутинную работу врача.

Главный светильник
Добавлена регулировка кронштейна по высоте для обеспечения удобства пациента при прохождении исследования на фороптере.

Технические характеристики офтальмологического комбайна 65JC JUNIOR

Размеры стола	
Высота стола	910 мм
Ширина	1465 мм
Глубина	1460 мм
Высота	1670 мм
Вес	160 кг
Электрические характеристики	
Напряжение	220/240 В 50/60 Гц 110/130 В 50/60 Гц
Мощность	990 ВА
Мощность лампы	15 Вт

Возможна комплектация следующими типами кресел пациента: 88HE (без подставки для ног), моделями 88KA, 88MC (с подставкой для ног).

Рабочее место офтальмолога 65JA JUNIOR (подвижный стол на два прибора.)

FRASTEMA, ИТАЛИЯ

РАБОЧЕЕ МЕСТО ОФТАЛЬМОЛОГА 65PD NEW SIMPLEX

Рабочее место офтальмолога 65JC JUNIOR - подвижный стол для размещения одного прибора. Два варианта исполнения: правостороннее и левостороннее.

Дизайн рукоятки
Эргономичный дизайн, уникальный механизм ручки создан для легкого и плавного перемещения подвижной платформы с прибором.

Панель управления
Кронштейн фороптора обладает огромными

функциональными возможностями (наклон вправо/влево под углом 45º) и плавностью движения, что значительно облегчает рутинную работу врача.

Главный светильник
Добавлена регулировка кронштейна по высоте для обеспечения удобства пациента при прохождении исследования на фороптере.

Технические характеристики офтальмологического комбайна 65PD NEW SIMPLEX

Размеры стола	
Высота стола	900 мм
Ширина	1250 мм
Глубина	1270 мм
Высота	2000 мм
Вес	160 кг
Электрические характеристики	
Напряжение	220/240 В 50/60 Гц 110/130 В 50/60 Гц
Мощность	990 ВА
Мощность лампы	15 Вт

Возможна комплектация всеми моделями кресел, за исключением модели 88FA.

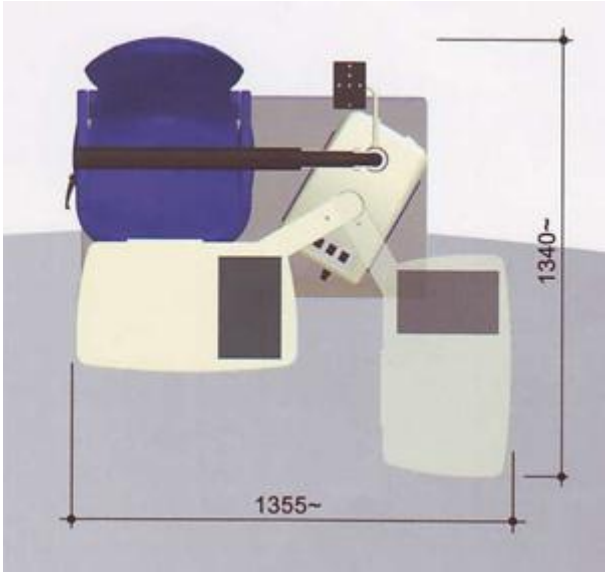

Рабочее место офтальмолога 665PC NEW SIMPLEX
(на два прибора)

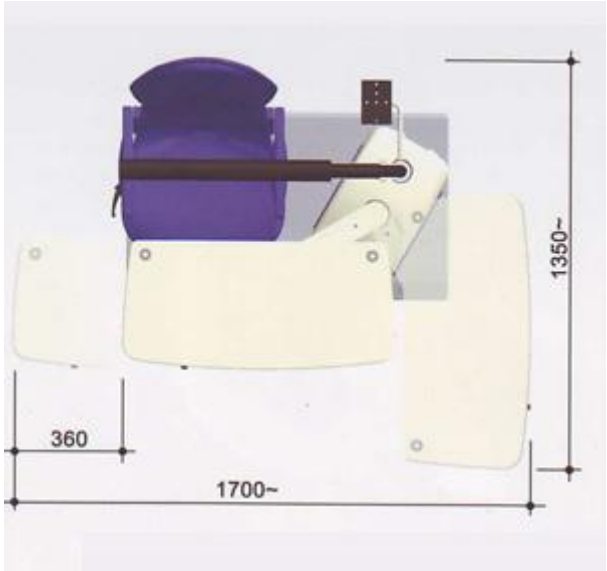

Рабочее место офтальмолога 65PD NEW SIMPLEX
(на один прибор)

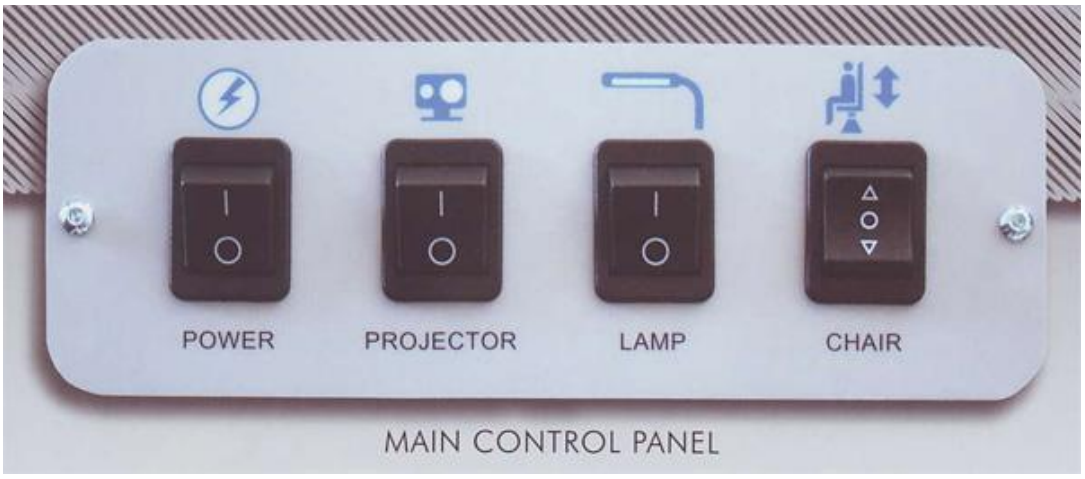

FRASTEMA, ИТАЛИЯ

РАБОЧЕЕ МЕСТО ОФТАЛЬМОЛОГА 65FB EASIER-M

Рабочее место офтальмолога 65FB EASIER-M - подвижный стол для размещения одного прибора. Исполнение - правостороннее.

Особенности модели: моторизованное поднятие стола, база и кресло пациента раздельны.

Удобное электрифицированное рабочее место офтальмолога. Управление осуществляется с контрольной панели, располагающейся на основной консоли стойки.

Технические характеристики офтальмологического комбайна 65FB EASIER-M

Размеры стола	
Высота стола	860-960 мм
Ширина	1470 мм
Глубина	1270 мм
Высота	2000 мм
Вес	180 кг
Электрические характеристики	
Напряжение	220/240 В 50/60 Гц

	110/130 В 50/60 Гц
Мощность	960 ВА
Мощность лампы	15 Вт

Возможна комплектация [всеми моделями кресел](#).

FRASTEMA, ИТАЛИЯ

РАБОЧЕЕ МЕСТО ОФТАЛЬМОЛОГА 65JA JUNIOR

Рабочее место офтальмолога 65JA JUNIOR - подвижный стол для размещения двух приборов. Два варианта исполнения: правостороннее и левостороннее.

Дизайн рукоятки
Эргономичный дизайн, уникальный механизм ручки создан для легкого и плавного перемещения подвижной платформы с прибором.

Панель управления
Кронштейн фороптора обладает огромными функциональными возможностями (наклон вправо/влево под углом 45º) и плавностью движения, что значительно облегчает рутинную работу врача.

Главный светильник
Добавлена регулировка кронштейна по высоте для обеспечения удобства пациента при прохождении исследования на фороптере.

Технические характеристики офтальмологического комбайна 65JA JUNIOR

Размеры стола	
Высота стола	900 мм
Ширина	1465 мм
Глубина	1460 мм
Высота	1670 мм
Вес	160 кг
Электрические характеристики	
Напряжение	220/240 В 50/60 Гц 110/130 В 50/60 Гц
Мощность	990 ВА
Мощность лампы	15 Вт

Возможна комплектация следующими типами кресел пациента: 88HE (без подставки для ног), моделями 88KA, 88MC (с подставкой для ног).

FRASTEMA, ИТАЛИЯ

РАБОЧЕЕ МЕСТО ОФТАЛЬМОЛОГА 65PC NEW SIMPLEX

Рабочее место офтальмолога 665PC NEW SIMPLEX - подвижный стол для размещения двух приборов. Два варианта исполнения: правостороннее и левостороннее.

Дизайн рукоятки
Эргономичный дизайн, уникальный механизм ручки создан для легкого и плавного перемещения подвижной платформы с прибором.

Панель управления
Кронштейн фороптора обладает огромными функциональными возможностями (наклон вправо/влево под углом 45º) и плавностью движения, что значительно облегчает рутинную работу врача.

Главный светильник
Добавлена регулировка кронштейна по высоте для обеспечения удобства пациента при прохождении исследования на фороптере.

Технические характеристики офтальмологического комбайна 665PC NEW SIMPLEX

Размеры стола	
Высота стола	910 мм
Ширина	1695 мм
Глубина	1270 мм
Высота	2000 мм
Вес	180 кг
Электрические характеристики	
Напряжение	220/240 В 50/60 Гц 110/130 В 50/60 Гц
Мощность	990 ВА
Мощность лампы	15 Вт

Возможна комплектация всеми моделями кресел, за исключением модели 88FA.

FRASTEMA, ИТАЛИЯ

РАБОЧЕЕ МЕСТО ОФТАЛЬМОЛОГА 65FA EASIER

Рабочее место офтальмолога 65FA EASIER - подвижный стол для размещения двух приборов. Два варианта исполнения: правостороннее и левостороннее.

Удобное электрифицированное рабочее место офтальмолога. Управление осуществляется с контрольной панели, располагающейся на основной консоли стойки.

Технические характеристики офтальмологического комбайна 65FA EASIER

Размеры стола	
Высота стола	910 мм
Ширина	1470 мм
Глубина	1270 мм
Высота	2000 мм
Вес	180 кг
Электрические характеристики	
Напряжение	220/240 В 50/60 Гц 110/130 В 50/60 Гц
Мощность	960 ВА
Мощность лампы	15 Вт

Возможна комплектация всеми моделями кресел, за исключением модели 88FA.

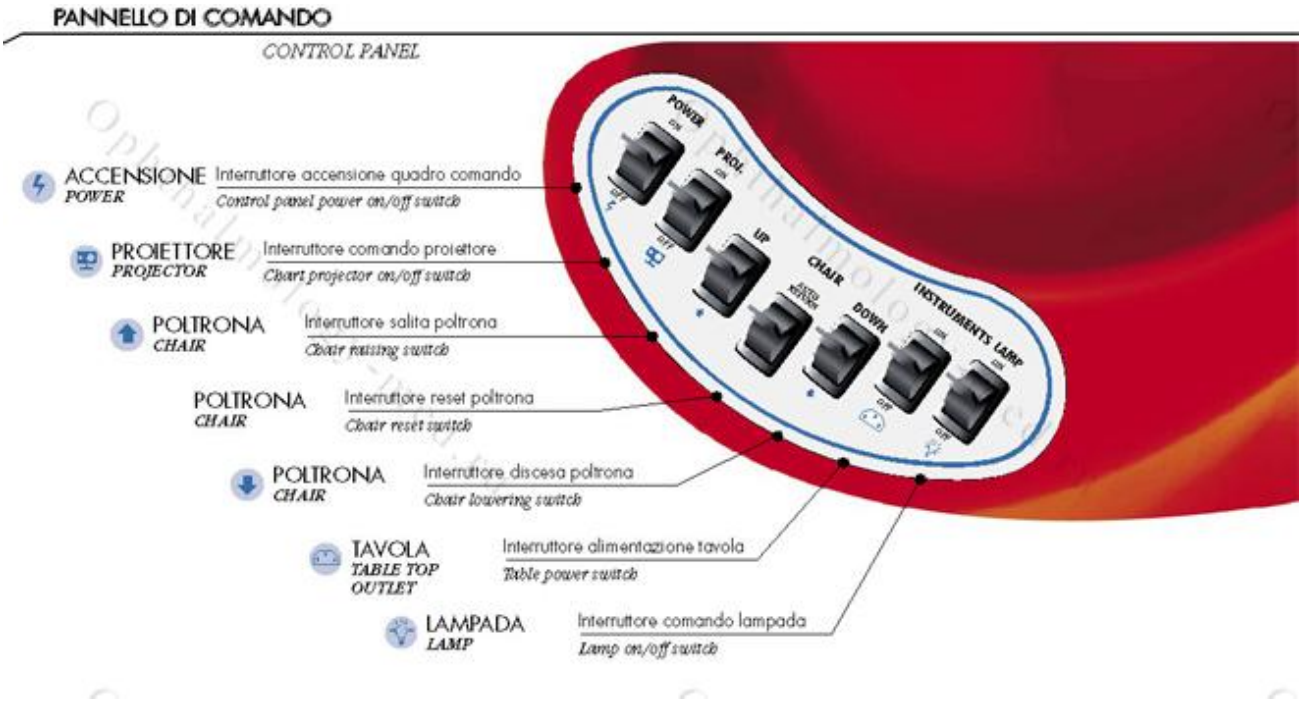

Frastema, Италия

Рабочее место офтальмолога 65EE NEW EVOLUTION

Рабочее место офтальмолога 65EE NEW EVOLUTION - подвижный стол для размещения двух приборов. Смонтировано на единой базе. Два варианта исполнения: правостороннее и левостороннее.

Удобное электрифицированное рабочее место офтальмолога. Управление осуществляется с контрольной панели, располагающейся на основной консоли стойки.

ООО "МЕДТЕХНИКА-СТОЛИЦА"
г. Москва, Дмитровское ш. 85. Тел.: +7 (495) 902-59-26, +7 (495) 518-55-99

Технические характеристики офтальмологического комбайна 65EE NEW EVOLUTION

Размеры стола	
Высота стола	900 мм
Ширина	1695 мм
Глубина	1355 мм
Высота	2000 мм
Вес	190 кг
Электрические характеристики	
Напряжение	220/240 В 50/60 Гц 110/130 В 50/60 Гц
Мощность	1100 ВА
Мощность лампы	15 Вт

Возможна комплектация всеми моделями кресел, за исключением модели 88FA.

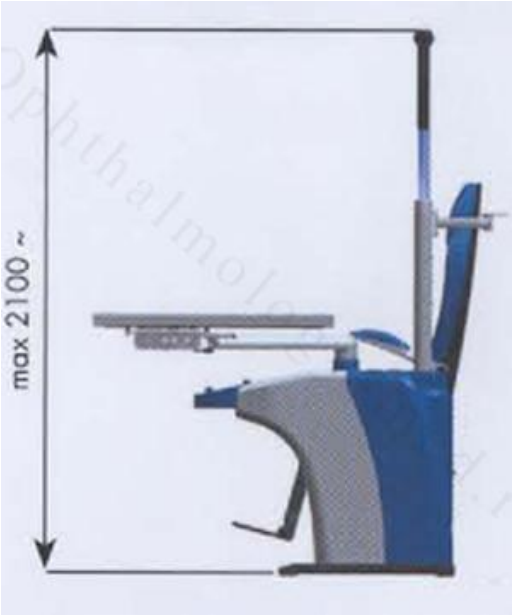

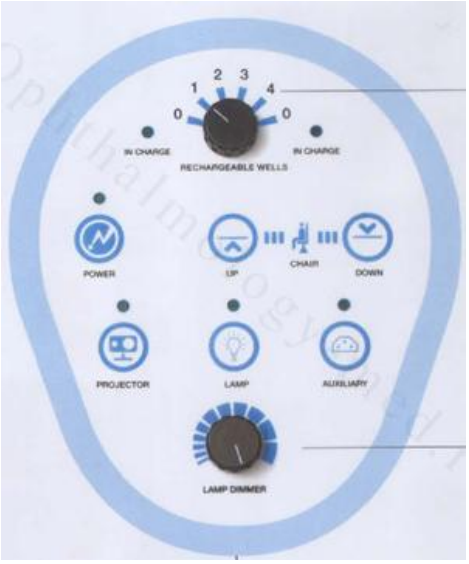

FRASTEMA, ИТАЛИЯ

РАБОЧЕЕ МЕСТО ОФТАЛЬМОЛОГА 65M MILLENNIUM

Рабочее место офтальмолога 65M MILLENNIUM - подвижный стол для размещения двух приборов. Смонтировано на единой базе. Исполнение - правостороннее.

Возможна комплектация всеми моделями кресел, за исключением модели 88FA.

Технические характеристики офтальмологического комбайна 65M MILLENNIUM

Размеры стола	
Высота стола	900 мм
Ширина	1760 мм
Глубина	1270 мм
Высота	2000 мм
Вес	180 кг
Электрические характеристики	
Напряжение	220/240 В 50/60 Гц 110/130 В 50/60 Гц
Мощность	1100 ВА
Мощность лампы	15 Вт

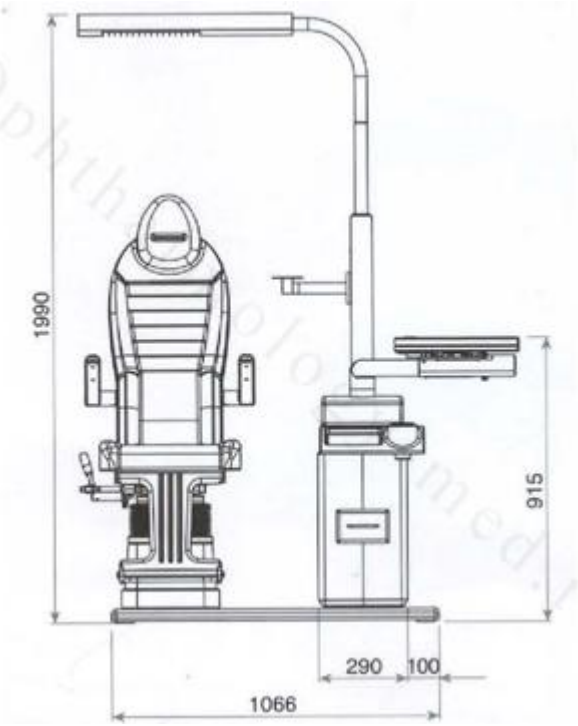

FRASTEMA, ИТАЛИЯ

РАБОЧЕЕ МЕСТО ОФТАЛЬМОЛОГА 65ML MILLENNIUM LENSES

Рабочее место офтальмолога 65ML MILLENNIUM LENSES - подвижный стол для размещения двух приборов. Исполнение - правостороннее.

Возможна комплектация всеми моделями кресел, за исключением модели 88FA.

Технические характеристики офтальмологического комбайна 65ML MILLENNIUM LENSES

Размеры стола	
Высота стола	900 мм
Ширина	1760 мм
Глубина	1270 мм
Высота	2000 мм
Вес	180 кг
Электрические характеристики	
Напряжение	220/240 В 50/60 Гц 110/130 В 50/60 Гц
Мощность	1100 ВА
Мощность лампы	15 Вт

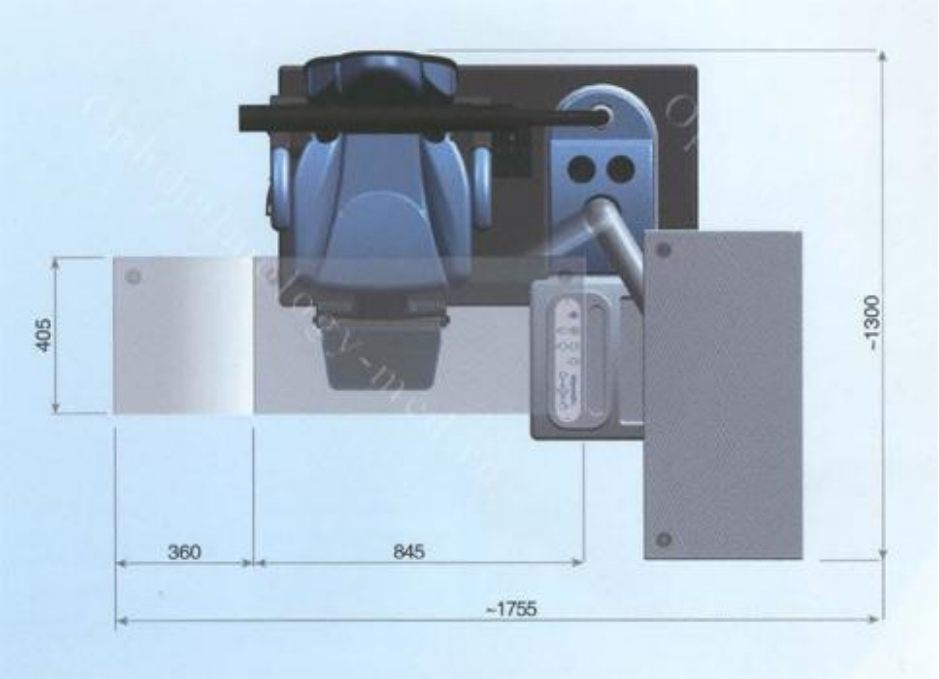

FRASTEMA, ИТАЛИЯ

РАБОЧЕЕ МЕСТО ОФТАЛЬМОЛОГА 65GA NEW OMEGA

Рабочее место офтальмолога 65GA NEW OMEGA - подвижный стол для размещения двух приборов. Исполнение - правостороннее.

Возможна комплектация всеми моделями кресел, за исключением модели 88FA.

Технические характеристики офтальмологического комбайна 65GA NEW OMEGA

Размеры стола	
Высота стола	870 мм
Ширина	1300 мм
Глубина	1550 мм
Высота	2000 мм
Вес	180 кг
Электрические характеристики	
Напряжение	220/240 В 50/60 Гц 110/130 В 50/60 Гц
Мощность	1100 ВА
Мощность лампы	15 Вт

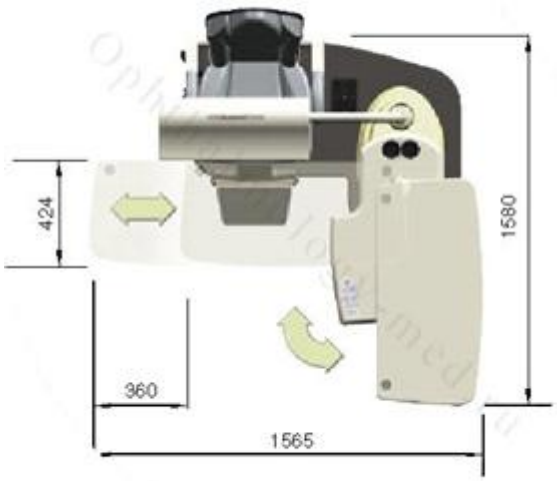

Frastema, Италия

Рабочее место офтальмолога 65NG MYTHUS

Рабочее место офтальмолога 65NG MYTHUS - подвижный стол для размещения двух приборов. Исполнение - правостороннее.

Возможна комплектация следующими типами кресел пациента: 88HE (без подставки для ног), моделями 88KA, 88MC (с подставкой для ног).

Технические характеристики офтальмологического комбайна 65NG MYTHUS

Размеры стола	
Высота стола	920 мм
Ширина	1730 мм
Глубина	1345 мм
Высота	1945 мм
Вес	140 кг
Электрические характеристики	
Напряжение	220/240 В 50/60 Гц 110/130 В 50/60 Гц
Мощность	960 ВА
Мощность лампы	12 Вт

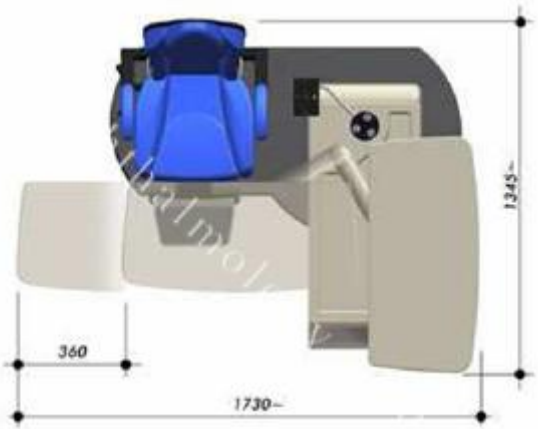

FRASTEMA, ИТАЛИЯ

РАБОЧЕЕ МЕСТО ОФТАЛЬМОЛОГА 65GT LINEAR

Рабочее место офтальмолога 65GT LINEAR - стол для размещения двух приборов. Смонтировано на единой базе. Два варианта исполнения: правостороннее и левостороннее.

Возможна комплектация следующими типами кресел пациента: 88HE, 88MC.

Технические характеристики офтальмологического комбайна 65GT LINEAR

Размеры стола	
Высота стола	900 мм
Ширина	1420 мм
Глубина	1380 мм
Высота	1910 мм
Вес	140 кг
Электрические характеристики	
Напряжение	220/240 В 50/60 Гц 110/130 В 50/60 Гц
Мощность	960 ВА
Мощность лампы	12 Вт

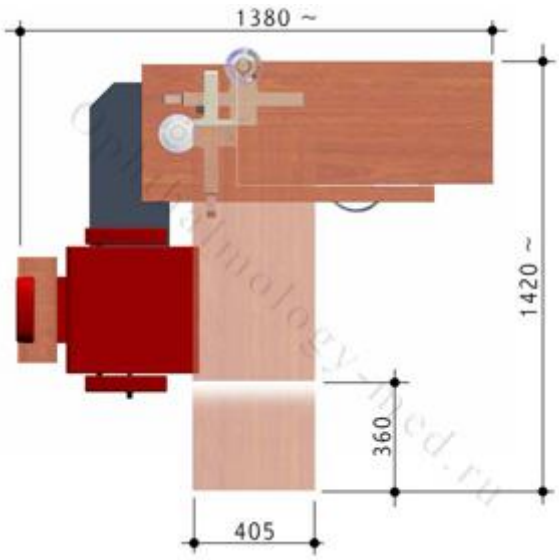

SLIT LAMP
UP
DOWN
TABLE RELEASE

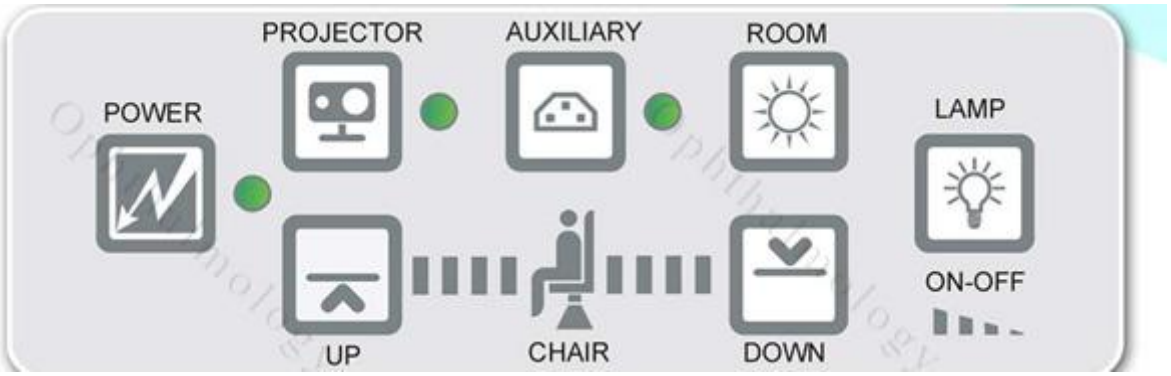
POWER
PROJECTOR
AUXILIARY
ROOM
LAMP
ON-OFF
UP
CHAIR
DOWN

COLORS
BEECH
MEDIUM GREY
CHERRY TREE
MAGNOLIA

FRASTEMA, ИТАЛИЯ

РАБОЧЕЕ МЕСТО ОФТАЛЬМОЛОГА 65WA VISUS2

Рабочее место офтальмолога 65WA VISUS2 - стол для размещения двух приборов. Смонтировано на единой базе. Исполнение - правостороннее.

Возможна комплектация всеми моделями кресел, за исключением модели 88FA.

Технические характеристики офтальмологического комбайна 65WA VISUS2

Размеры стола	
Высота стола	930 мм
Ширина	1820 мм
Глубина	1810 мм
Высота	2000 мм
Вес	180 кг
Электрические характеристики	
Напряжение	220/240 В 50/60 Гц 110/130 В 50/60 Гц
Мощность	960 ВА
Мощность лампы	15 Вт

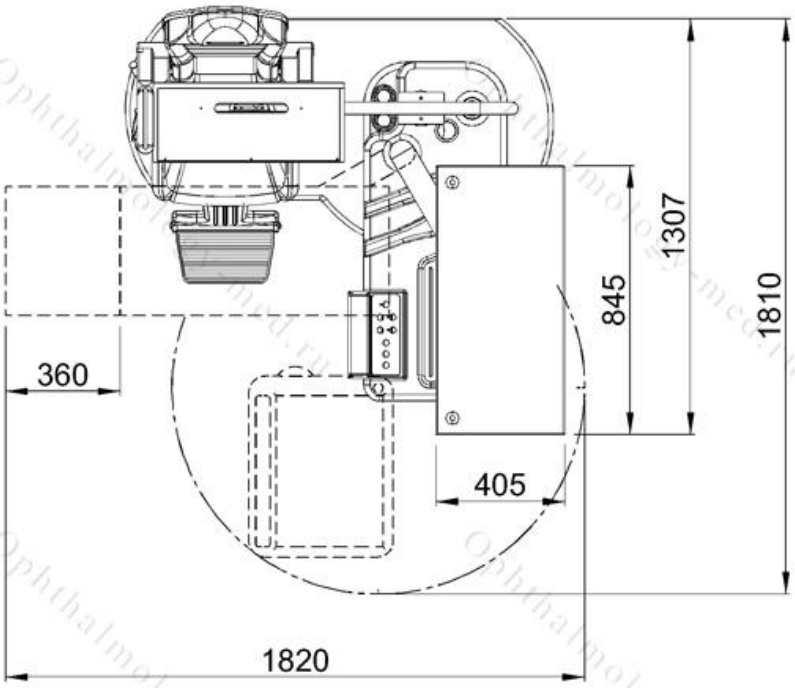

FRASTEMA, ИТАЛИЯ

РАБОЧЕЕ МЕСТО ОФТАЛЬМОЛОГА 66R NEWLINE

Рабочее место офтальмолога 66R NEWLINE - стол для размещения двух приборов. Смонтировано на единой базе. Два варианта исполнения: правостороннее и левостороннее.

Возможна комплектация следующими типами кресел пациента: 88HE, 88MC.

Технические характеристики офтальмологического комбайна 66R NEWLINE

Размеры стола	
Высота стола	930 мм
Ширина	1820 мм
Глубина	1810 мм
Высота	2000 мм
Вес	180 кг
Электрические характеристики	
Напряжение	220/240 В 50/60 Гц 110/130 В 50/60 Гц
Мощность	960 ВА
Мощность лампы	15 Вт

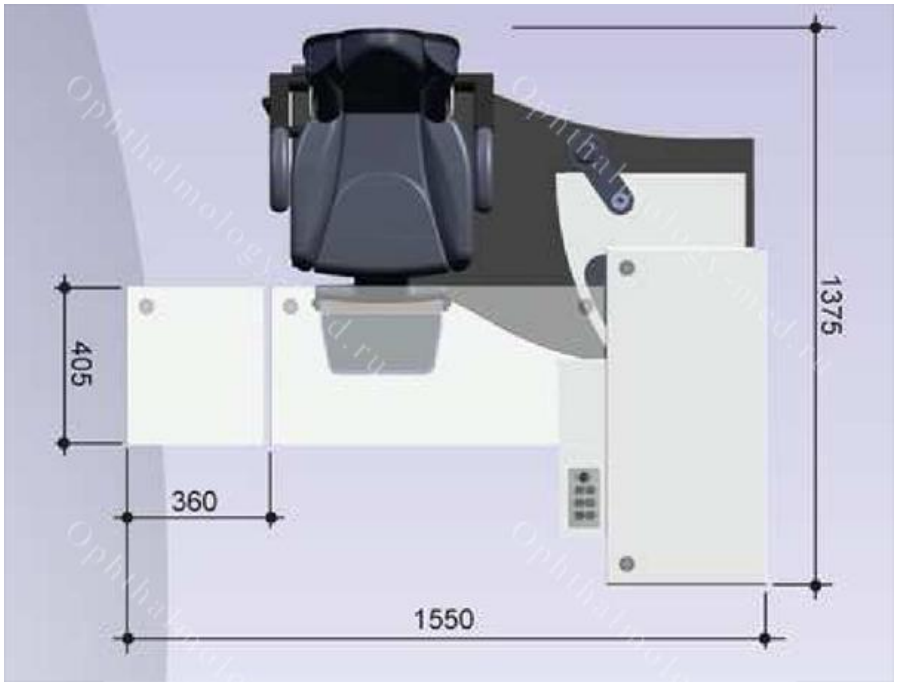

FRASTEMA, ИТАЛИЯ

РАБОЧЕЕ МЕСТО ОФТАЛЬМОЛОГА 65LG LOGIC

Рабочее место офтальмолога 65LG LOGIC - стол для размещения двух приборов. Моторизированное изменение высоты стола. Два варианта исполнения: правостороннее и левостороннее.

Технические характеристики офтальмологического комбайна 65LG LOGIC

Размеры стола

Высота стола	700-900 мм
Ширина	1600 мм
Глубина	1650 мм
Высота	1940мм
Вес	120 кг

Электрические характеристики

Напряжение	220/240 В 50/60 Гц 110/130 В 50/60 Гц
Мощность	1060 ВА
Мощность лампы	12 Вт

Возможна комплектация всеми моделями кресел пациента.

ООО "МЕДТЕХНИКА-СТОЛИЦА"
г. Москва, Дмитровское ш. 85. Тел.: +7 (495) 902-59-26, +7 (495) 518-55-99

FRASTEMA, ИТАЛИЯ

РАБОЧЕЕ МЕСТО ОФТАЛЬМОЛОГА 65SE EXCLUSIVE

Рабочее место офтальмолога 65SE EXCLUSIVE - стол для размещения двух приборов. Без моторизированного изменения высоты стола. Два варианта исполнения: правостороннее и левостороннее.

При использовании дополнительных приспособлений подходит для приема пациентов с ограниченными возможностями в инвалидных колясках.

Возможна комплектация всеми моделями кресел пациента.

Технические характеристики офтальмологического комбайна 65SE EXCLUSIVE

Размеры стола	
Высота стола	900 мм
Ширина	1610 мм
Глубина	1580 мм
Высота	1880 мм
Вес	120 кг
Электрические характеристики	
Напряжение	220/240 В 50/60 Гц 110/130 В 50/60 Гц
Мощность	1060 ВА
Мощность лампы	12 Вт

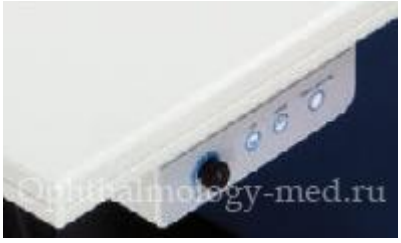

FRASTEMA, ИТАЛИЯ

РАБОЧЕЕ МЕСТО ОФТАЛЬМОЛОГА 65SA EXCLUSIVE

Рабочее место офтальмолога 65SA EXCLUSIVE - стол для размещения двух приборов. Моторизированное изменение высоты стола. Два варианта исполнения: правостороннее и левостороннее.

При использовании дополнительных приспособлений подходит для приема пациентов с ограниченными возможностями в инвалидных колясках.

Возможна комплектация всеми моделями кресел пациента.

Технические характеристики офтальмологического комбайна 65SA EXCLUSIVE

Размеры стола	
Высота стола	780-930 мм
Ширина	1610 мм
Глубина	1580 мм
Высота	1880 мм
Вес	120 кг
Электрические характеристики	
Напряжение	220/240 В 50/60 Гц 110/130 В 50/60 Гц
Мощность	1060 ВА
Мощность лампы	12 Вт

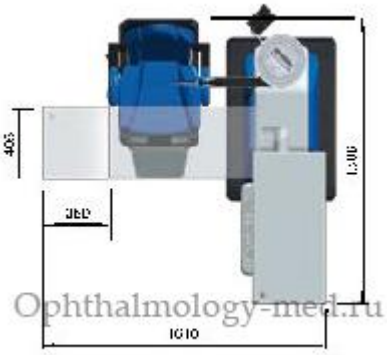

FRASTEMA, ИТАЛИЯ

РАБОЧЕЕ МЕСТО ОФТАЛЬМОЛОГА 65NE SUPER EXECUTIVE

Рабочее место офтальмолога 65NE SUPER EXECUTIVE - стол для размещения двух приборов. Исполнение - правостороннее.

Возможна комплектация всеми моделями кресел пациента.

Технические характеристики офтальмологического комбайна 65NE SUPER EXECUTIVE

Размеры стола	
Высота стола	930 мм
Ширина	1820 мм
Глубина	1810 мм
Высота	2000 мм
Вес	180 кг
Электрические характеристики	
Напряжение	220/240 В 50/60 Гц 110/130 В 50/60 Гц
Мощность	960 ВА
Мощность лампы	15 Вт

Ophthalmology-med.ru

Ophthalmology-med.ru

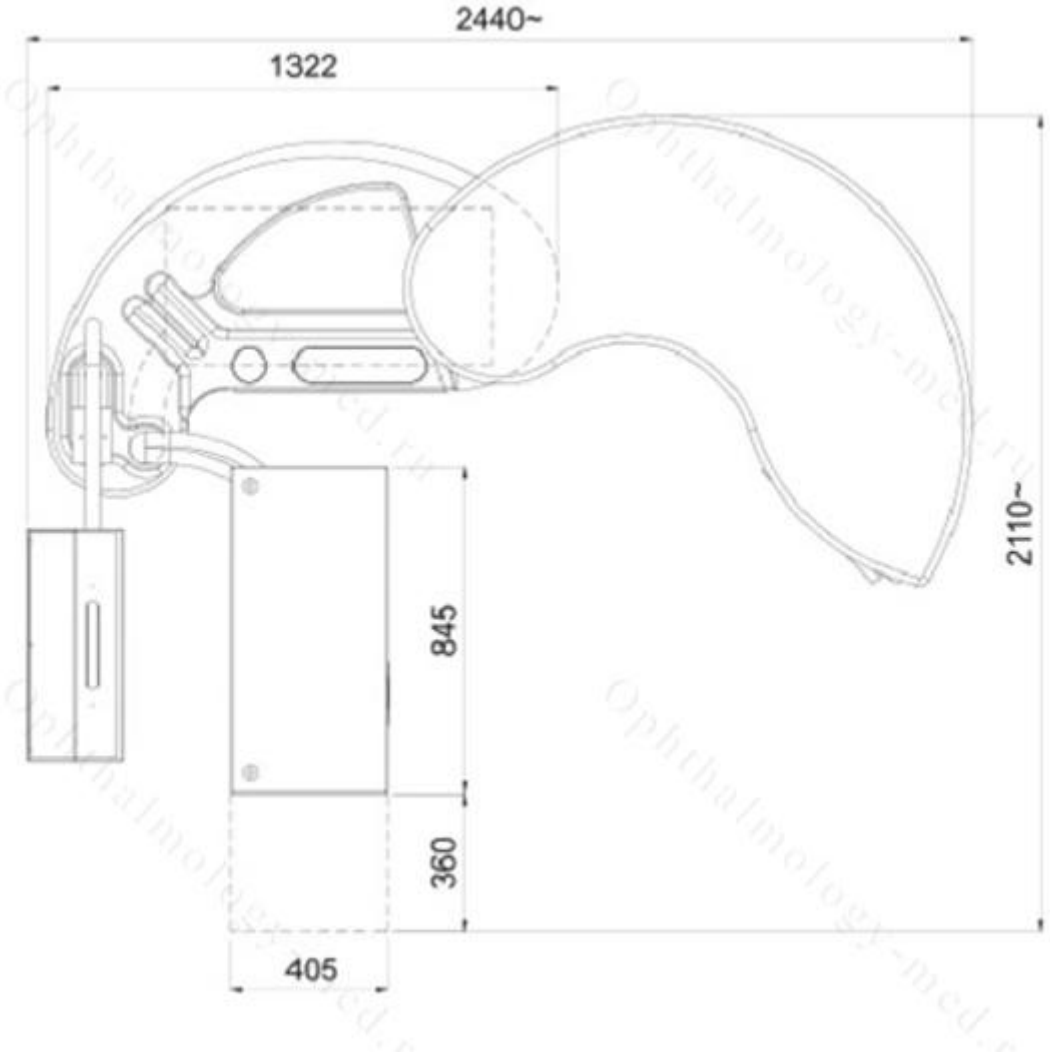
2440~
1322
2110~
845
360
405

FRASTEMA, ИТАЛИЯ

РАБОЧЕЕ МЕСТО ОФТАЛЬМОЛОГА 65SD EXCLUSIVE

Рабочее место офтальмолога 65SD EXCLUSIVE - поворотный стол для трех приборов. Без моторизированного изменения высоты стола. Два варианта исполнения: правостороннее и левостороннее.

Возможна комплектация всеми моделями кресел пациента.

Технические характеристики офтальмологического комбайна 65SD EXCLUSIVE

Размеры стола	
Высота стола	910 мм
Ширина	1640 мм
Глубина	1530 мм
Высота	1880 мм
Вес	120 кг
Электрические характеристики	
Напряжение	220/240 В 50/60 Гц 110/130 В 50/60 Гц
Мощность	1060 ВА
Мощность лампы	12 Вт

FRASTEMA, ИТАЛИЯ

РАБОЧЕЕ МЕСТО ОФТАЛЬМОЛОГА 65SB EXCLUSIVE

Рабочее место офтальмолога 65SB EXCLUSIVE - поворотный стол для трех приборов. С моторизированным изменением высоты стола. Два варианта исполнения: правостороннее и левостороннее.

Возможна комплектация всеми моделями кресел пациента.

Технические характеристики офтальмологического комбайна 65SB EXCLUSIVE

Размеры стола	
Высота стола	790-940 мм
Ширина	1640 мм
Глубина	1530 мм
Высота	1880 мм
Вес	120 кг
Электрические характеристики	
Напряжение	220/240 В 50/60 Гц 110/130 В 50/60 Гц
Мощность	1060 ВА
Мощность лампы	12 Вт

FRASTEMA, ИТАЛИЯ

РАБОЧЕЕ МЕСТО ОФТАЛЬМОЛОГА 65SC EXCLUSIVE

Рабочее место офтальмолога 65SC EXCLUSIVE - поворотный стол для трех приборов. С моторизированным изменением высоты стола. Исполнение - правостороннее.

Возможна комплектация всеми моделями кресел пациента.

Технические характеристики офтальмологического комбайна 65SC EXCLUSIVE

Размеры стола

Высота стола	800-950 мм
Ширина	1640 мм
Глубина	1530 мм
Высота	1880 мм
Вес	120 кг

Электрические характеристики

Напряжение	220/240 В 50/60 Гц 110/130 В 50/60 Гц
Мощность	1060 ВА
Мощность лампы	12 Вт

FRASTEMA, ИТАЛИЯ

РАБОЧЕЕ МЕСТО ОФТАЛЬМОЛОГА 65ZA MASTER

Рабочее место офтальмолога 65ZA MASTER - поворотный стол для трех приборов с автоматическим позиционированием. С моторизированным изменением высоты стола. Два варианта исполнения: правостороннее и левостороннее.

Возможна комплектация всеми моделями кресел пациента.

Технические характеристики офтальмологического комбайна 65ZA MASTER

Размеры стола	
Высота стола	750-900 мм
Ширина	1800 мм
Глубина	1450 мм
Высота	2050 мм
Вес	230 кг
Электрические характеристики	
Напряжение	220V 50/60Hz 110V 50/60Hz
Мощность	900 ВА
Мощность лампы	12 Вт

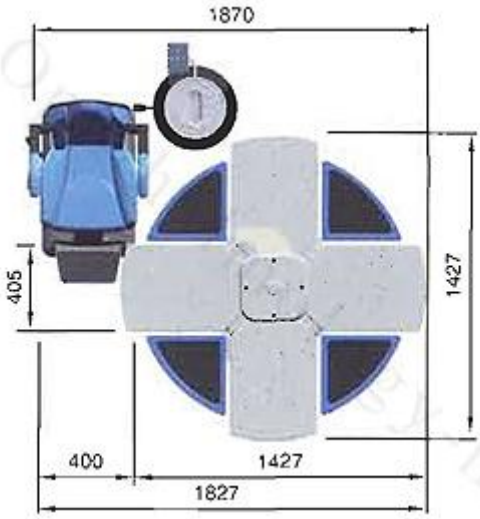

RASTEMA, Италия

Рабочее место офтальмолога 65HS MASTER4+

Рабочее место офтальмолога 65HS MASTER4+ - поворотный стол для трех приборов с автоматическим позиционированием. С моторизированным изменением высоты стола. Два варианта исполнения: правостороннее и левостороннее.

Возможна комплектация всеми моделями кресел пациента.

Технические характеристики офтальмологического комбайна 65HS MASTER4+

Размеры стола	
Высота стола	750-900 мм
Ширина	1800 мм
Глубина	1450 мм
Высота	2050 мм
Вес	230 кг
Электрические характеристики	
Напряжение	220V 50/60Hz 110V 50/60Hz
Мощность	900 ВА
Мощность лампы	12 Вт

HUVITZ, Ю. КОРЕЯ

РАБОЧЕЕ МЕСТО ОФТАЛЬМОЛОГА HRT-7000

Рабочее место офтальмолога HRT-7000 позволяет связать все приборы Huvitz серии 7000 в единую оптометрическую систему, которая дистанционно управляется с одного пульта.

Эта особенность делает ваше рабочее место более комфортным и современным, обеспечивая максимально эффективное и быстрое проведение диагностики и побор очков.
Рабочее место офтальмолога HRT-7000 - это новый шаг в эффективной диагностике рефракции.

Для сохранения зрения необходимо систематически проходить диагностику. Компания Huvitz разработала рабочее место офтальмолога с удобным креслом для максимального комфорта пациента при обследовании. Специальный датчик остановки кресла и плавное вертикальное перемещение обеспечивает комфортное положение пациента и удобную работу офтальмолога.

Технические характеристики рабочего места офтальмолога HRT-7000

Стандартные опции	
Кресло	
Тип кресла пациента	Моторизированное
Типа спинки кресла	Фиксированная
Цвет кресла	Черный
Наличие подлокотников	Да
Тип подлокотников	Фиксированные
Максимальный подъем кресла, мм	150
Размещение кресла	Отдельное основание
Размеры кресла, мм	650 x 600 x1350
Вес, кг	38,5
Стойка	
Кол-во приборов	1(2)
Форма столешницы	Прямоугольная
Размер столешницы, мм	450x1057
Угол поворота стола, градусы	90
Ящик для пробных линз	Да
Размеры ящика	
Кронштейн проектора знаков	Да
Материал ящика	
Тип ящика	Выдвижной
Регулировка проектора по оси X	Да
Регулировка проектора по оси Y	Нет

Кронштейн фороптера	Да
Тип кронштейна фороптера	Моторизованный
Максимальный подъем фороптера, мм	200
Цвет корпуса	Серый/Черный
Тип лампы главного светильника	Светодиодная
Материалы	Металл/Пластик
Размещение ручных приборов	Нет
Размер, мм	
Вес, кг	
Потребляемая мощность, Вт	
Дополнительные опции	
Кронштейн фороптера	-
Варианты столешницы	Нет
Варианты кресел пациента	Нет
Кол-во возможных кресел	0
Ножное управление	Нет
Варианты цвета кресел	Нет
Кол-во возможных цветов кресел	0
Упор для ног на кресле	Да
Подголовник на кресле	Нет
Вариант исполнения(право/лево)	Нет
Регулируемое главное освещение	Нет

Дизайн рукоятки. Эргономичный дизайн, уникальный механизм ручки создан для легкого и плавного перемещения подвижной платформы с прибором.

Кронштейн фороптора. Кронштейн фороптора обладает огромными функциональными возможностями (наклон вправо/влево под углом 45º) и плавностью движения, что значительно облегчает рутинную работу врача.

Регулировка по высоте. Добавлена регулировка кронштейна по высоте для обеспечения удобства пациента при прохождении исследования на фороптере.

Панель управления/ Кнопки панели управления рабочим место позволяют управлять положением электрического кронштейна фороптера , регулировать кресло пациента по высоте, включать/выключать лампу освещения.