ООО "МЕДТЕХНИКА-СТОЛИЦА"
г. Москва, Дмитровское ш. 85. Тел.: +7 (495) 902-59-26, +7 (495) 518-55-99

АВТОРЕФРАКТОМЕТРЫ И РЕФ-КЕРАТОМЕТРЫ

Авторефрактометры и реф-кератометры Huvitz, Ю. Корея
Авторефкератометр HRK-7000 2 - 3 стр.
Авторефкератометр HRK-7000A с автонаведением 4 - 5 стр.

Авторефрактометры и реф-кератометры Grand Seiko, Япония
Авторефрактометр GR-2100 **(снят с производства!)** 6 - 8 стр.
Авторефрактометр GR-3100K **(снят с производства!)** 9 - 11 стр.
Авторефрактометр бинокулярный WR-5100K 12 -14 стр.

Авторефрактометры и реф-кератометры Righton, Япония
Авторефрактометр Speedy-1 15 -19 стр.
Авторефрактометр Speedy-K 20 -24 стр.
Авторефрактометр Retinomax 3 портативный 25 -27 стр.
Авторефрактометр Retinomax 3 K-Plus 28 -33 стр.
Авторефрактометр Speedy-i 34 - 35 стр.
Авторефрактометр Speedy-i K-model 36 - 38 стр.

Авторефрактометры и реф-кератометры Shin Nippon, Япония
Авторефрактометр Accuref 8001 39 - 41 стр.
Авторефрактометр Accuref-K 9001 42 - 44 стр.
Авторефрактометр Natural Vision-K 5001 45 - 47 стр.
Авторефрактометр Accuref-K 9003D 48 - 51 стр.

Авторефрактометры и реф-кератометры Tomey, Германия
Аторефрактокератометр RC-5000 52 - 53 стр.

Авторефрактометры и реф-кератометры Reichert, США
Авторефкератометр RK600 54 - 55 стр.

Авторефрактометры и реф-кератометры Topcon, Япония
Авторефрактометр RM-8900 56 - 59 стр.

HUVITZ, Ю. КОРЕЯ

АВТОРЕФКЕРАТОМЕТР HRK-7000

Huvitz, Ю. Корея

Авторефкератометр HRK-7000 дает ясное и отчетливое изображение с помощью системы SLD (Super Luminescent Diod) и благодаря высокой чувствительности ПЗС матрицы.

Авторефкератометр HRK-7000 позволяет делать измерить данные кератометрии по переферии, обычно это нужно при выборе контактных линз. Цветной дисплей TFT LCD дает гарантию на получение максимально резкого изображения в режиме он-лайн. Прибор отличает высокая точность данных кератометрии, это возможно благодаря использованию двух светодиодов и двух зеркальных колец. HRK-7000 может функционировать в режиме ретро-иллюминационного обследования, что дает возможность выявить отклонения хрусталика или повреждения роговицы, еще он позволяет сделать проверку сферу, цилиндр и ось при высокой рефракции глаз пациента, это выполнимо при обычном режиме осмотра.

Технические характеристики авторефрактометра HRK-7000

Режим измерения	
Непрерывная кератометрия и рефрактометрия	режим К/Р
Рефрактометрия, кератометрия	режим REF, режим KER
Переферическая кератометрия	режим KER-P
Базовая кривая контактных линз	режим CLBC
Ретро-иллюминационное обследование	
Измерение диаметра роговицы, радужки или зрачка в режиме стоп-кадра	
Рефрактометрия	
Межзрачковое расстояние (VD), мм	0.0, 12,0 13,5 15,0
Сферические аберрации (SPH), D	-25?0 ~ + 22?0 (в случае VD=12vv)
Цилиндрические аберрации (CYL) D	0,0 ~ +-10,0(в единицах 0,12/0,25)
Ось цилиндра (AX) градусов	1 ~ 180 (в единицах 1 градуса)
Форма цилиндра	-, +, MIX
Расстояние между зрачками (PD), мм	10~85
Минимальный диаметр зрачка, мм	2.0
Кератометрия	
Радиус кривизны, мм	5,0 ~ 10,2 (в единицах 0.01 мм)
Роговичный астигматизм	0,0 ~- 15,0 (0,05/0,12/ 0,25 D)
Ось, градусы	1 ~ 180 (в единицах 1 градуса)
Диаметр роговицы, мм	2,0 ~ 14 (в единицах 0,1)

ООО "МЕДТЕХНИКА-СТОЛИЦА"
г. Москва, Дмитровское ш. 85. Тел.: +7 (495) 902-59-26, +7 (495) 518-55-99

Хранение данных
Данные по 10-тикратному измерению каждого глаза

Характеристика комплектующих

Встроенный принтер	Построчный принтер тепловой печати
Режим экономии энергии	При отсутствии измерений в течение 5 мин. Питание отключается. Включается при нажатии любой кнопки.
Монитор	TFT LCD цветной 6,5 дюйма
Питание, Гц	Переменный ток 100~240 В 50/60
Ток, А	1

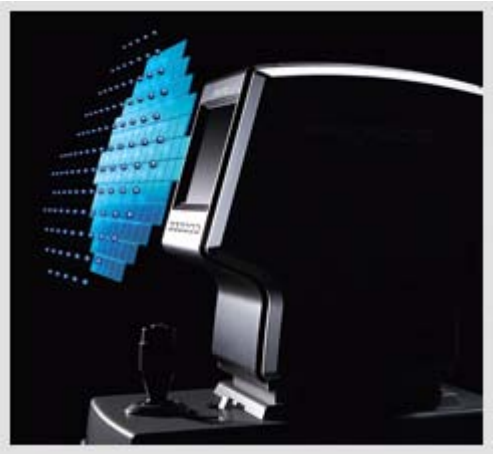

Авторефкератометр HRK-7000A с автонаведением

Huvitz, Ю. Корея

Новая версия авторефкератометра HRK-7000A оснащена функцией автоматической фокусировки, механическим приводом подставки для подбородка и функцией первичного подбора субъективной рефракции!

Авторефрактометр HRK-7000A - это оборудование для кабинета офтальмолога, с помощью которого можно измерять корнеальное искривление зрения. К тому же, этот авторефрактометр может измерять PD (расстояние между зрачками) и размер зрачка. Главным образом при измерении роговичного искривления зрения пациента, можно выполнять периферическое измерение, можно получить информацию о корнеальном искривлении, а также об основном корнеальном искривлении, которая дает точный рецепт для пациента.

Авторефрактометр HRK-7000A предоставляет информацию об оптимальной оптометрии с функциями IOL (измерительные внутриглазные линзы) и ретро-облучения (измерение ретро-облучения) для получения оптимальной формы положения глаза пациента. Измерение CLBC (контактные линзы для основного искривления) является основной функцией этого оборудования. Авторефрактометр HRK-7000A обеспечивает функциями автоматического прослеживания и механической опорой для подбородка. Механизм автоматического прослеживания автоматически регулируется вверх/вниз, вправо/влево и фокусируется. Механическая опора для подбородка с функциями вниз/вверх позволяет пользователю регулировать высоту опоры для подбородка.

Технические характеристики авторефрактометра HRK-7000A

Режим измерения	
Рефрактометрия	
Кератометрия	
Измерение базовой кривизны контактной линзы	
Периферийная кератометрия	
Рефрактометрия	
Вертексное расстояние	0.0, 12,0 13,5 15,0
Сфера	– 25.0 - +22.00 (при VD = 12.0)
Цилиндр	0.00 - 10.00 (шаг 0.12, 0.25)
Режим измерения конт.линзы	1 - 180°(шаг 1°)
Форма цилиндра	-, +, +/-
Расстояние между зрачками (PD), мм	10~85
Минимальный диаметр зрачка, мм	2.0
Кератометрия	
Радиус кривизны, мм	5 - 10.2 мм (шаг 0.01 мм)
Сила роговицы	33.00 - 67.50D (шаг 0.05/0.12/0.25)
Корнеальный астигматизм	0.00 - 15.00D (шаг 0.05/0.12/0.25)
Ось	1 - 180 ° (шаг 1°)

ООО "МЕДТЕХНИКА-СТОЛИЦА"
г. Москва, Дмитровское ш. 85. Тел.: +7 (495) 902-59-26, +7 (495) 518-55-99

Зрачок, диаметр рад.оболочки	2.0 - 14.0 мм (шаг 0.1 мм.)

Встроенный скоростной термопринтер

Функция автовыключения экрана (5 мин.)

Цветной жидкокристаллический дисплей

Питание AC100-240V, 50/60Hz, 60W

Размеры	252 x 500 x 432
Вес	20 кг

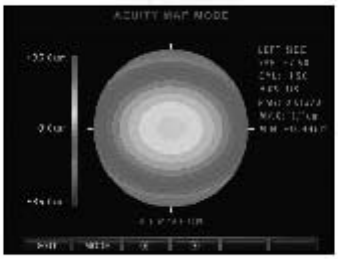

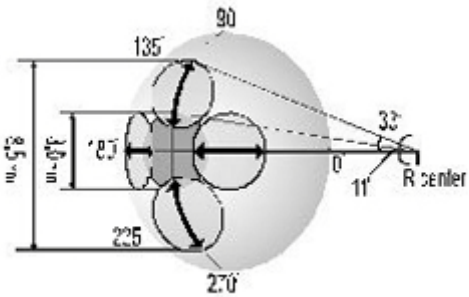

Grand Seiko, Япония

Авторефрактометр GR-2100 **снят с производства!**

Grand Seiko, Япония

Автоматический рефрактометр GR-2100 предназначен для измерения объективной рефракции глаза и межзрачкового расстояния в автоматическом и ручном режимах!

Рефрактометр использует передовую технологию цифровой обработки изображения, чем достигается высокая скорость и точность измерений.Благодаря новым функциям модель GR-2100 стала еще более практичной и удобной в использовании, как для врачей-профессионалов, так и для начинающих оптометристов. Увеличенный цветной жидкокристаллический дисплей и графический интерфейс упрощает проведение измерений и значительно снижает утомляемость. Использование системы указателей фокусировки и функции автоматического начала измерений позволяет быстро и идеально точно сфокусировать прибор, что обеспечивает высокую точность и скорость измерений, а также комфорт пациента. После окончания измерений результаты распечатываются автоматически. Также автоматически происходит отрезание ленты с распечаткой.

Цветной жидкокристаллический дисплей увеличенного размера - это не дань моде, а максимальное удобство при фокусировке. Графический интерфейс (использование иконок вместо английских слов) облегчает и ускоряет обучение работе с прибором.

Система указателей фокусировки (Focus Guiding System) цветными стрелками на экране показывает направление, в котором надо перемещать прибор для достижения точной наводки рефрактометра. Исчезновение стрелок говорит о том, что прибор сфокусирован и полученные результаты будут идеально точными.

Функция автоматического начала измерений (Auto Start) позволяет начать измерения без нажатия дополнительных кнопок, как только прибор будет правильно сфокусирован. Проведя заданное число измерений для одного глаза, рефрактометр выведет на экран сообщение, что Вы можете переходить к измерению другого глаза. После завершения измерений обоих глаз результаты будут распечатаны автоматически. При этом врачу не потребуется нажимать никаких кнопок - только следить за точной фокусировкой прибора.

Листочки с распечатками результатов измерений всегда ровно отрезаны и выглядят аккуратно. Теперь устройство автоматического отрезания бумаги встроено в принтер.

Видеовыход (стандарт NTSC) позволяет получать копию изображения встроенного дисплея на внешнем мониторе.

Интерфейс RS-232C обеспечивает передачу данных на внешние устройства, в том числе на компьютер. Поставляемое дополнительно программное обеспечение позволяет автоматически накапливать результаты измерений, а также просматривать и обрабатывать их в электронных таблицах.

Режим измерения ИОЛ обеспечивает простое и более точное измерение пациентов пользующихся интраокулярными линзами. При выборе этого режима на экране и в распечатке отображается метка "IOL".

Минимальный диаметр зрачка, необходимый для точного измерения составляет всего 2.3 мм, что значительно облегчает измерение рефракции у пожилых людей, а также у пациентов с длинными ресницами.

Рефрактометр обеспечивает автоматическое измерение РЦ для зрения вдаль (обозначается в распечатке "PD"). Кроме того, имеется возможность измерение РЦ для зрения вблизи (на расстоянии 30, 35, 40 или 45 см по выбору). В распечатке полученный результат обозначается как "NPD".

Принадлежности

- Тестовая модель глаза с держателем контактных линз
- Сетевой шнур (2,5 м)
- Бумага для принтера (2 рулона в упаковке и 1 рулон установлен в принтер)
- Предохранитель
- Салфетки для лицевого упора (1000 листов)
- Штифт для фиксации салфеток
- Защитный чехол
- Инструкция по эксплуатации

Технические характеристики автоматического рефрактометра GR-2100

Рефрактометрия	
Диапазон измерения	Sph: ±25D; Cyl: ±10D; Axis: 1° - 180°
Шаг измерений	0.01 / 0.12 D / 0.25 D по выбору; Ось: 1°
Вертексное расстояние	0, 10, 12, 13.5, 15 мм по выбору
Минимальный диаметр зрачка	2.3 мм
Режимы измерения	Авто / Ручной / Быстрый; RK / R / K
Время одного измерения	
Наведение	Кольцо, метки и стрелки точной фокусировки
Измерение РЦ	30 - 85 мм с шагом 1 мм
Дополнительные функции	Разъем для внешнего монитора
Монитор	5.6 дюймов цветной ЖКИ
Принтер	Термопринтер с автоотрезанием бумаги, бумага 57 мм
Режим энергосбережения	Отключение через 3, 5 или 10 минут после завершения измерений
Вес	15 кг
Размеры	250 x 418 x 425 мм
Интерфейс	RS-232C
Стандартные принадлежности	Сетевой шнур, защитный чехол, термобумага (3 рулона), тестовая модель глаза с держателем, держатель контактных линз, бумага для подбородника, запасные предохранители (2 шт), крышка объектива

г. Москва, Дмитровское ш. 85. Тел.: +7 (495) 902-59-26, +7 (495) 518-55-99

Названия составных частей автоматического рефрактометра GR-2100

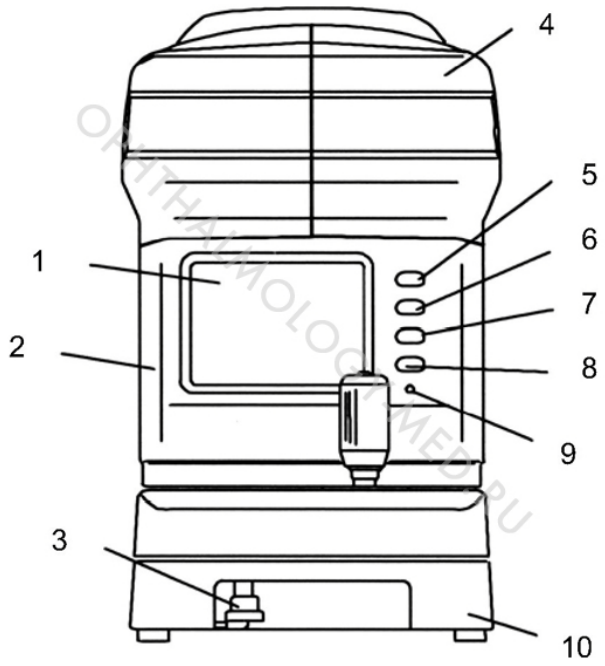

1 - Жидкокристаллический монитор
2 - Основной блок прибора
3 - Фиксатор подвижной платформы
4 - Измерительный блок
5 - Кнопка распечатки результатов
6 - Кнопка вызова системного меню
7 - Кнопка выбора режима (Контактные линзы / очки)
8 - Кнопка включения режима измерения ИОЛ
9 - Индикатор питания
10 - Основание прибора

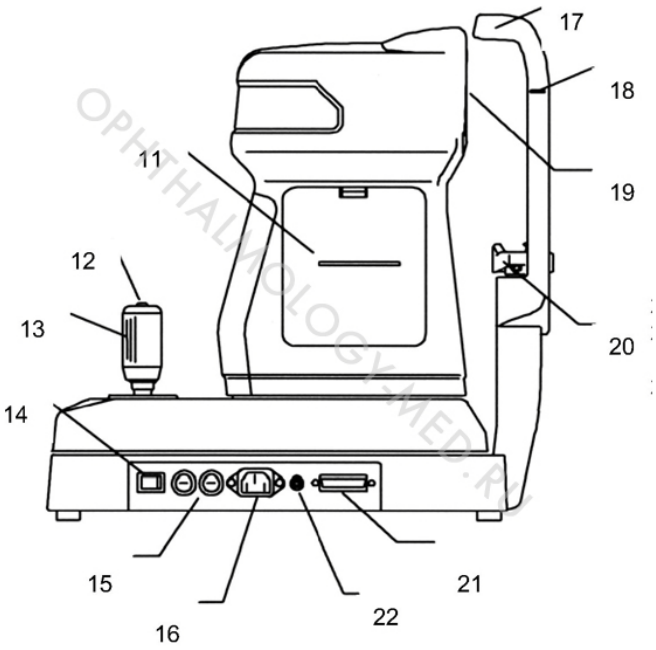

11 - Принтер
12 - Кнопка «Старт» (начало измерения)
13 - Джойстик
14 - Выключатель питания
15 - Фиксаторы предохранителей
16 - Разъем питания
17 - Упор для лба
18 - Метка высоты глаз пациента
19 - Измерительное окно
20 - Упор для подбородка
21 - Разъем последовательного интерфейса (RS-232)
22 - Разъем для подключения внешнего монитора

OPHTHALMOLOGY-MED.RU

Авторефрактометр GR-3100K **СНЯТ С ПРОИЗВОДСТВА!**

Grand Seiko, Япония

Автоматический рефрактометр GR-3100K имеет функцию измерения кривизны роговицы в периферических точках. Диапазон измерений увеличен до ±25D (Сфера) и ±10D (Цилиндр).

Благодаря новым функциям модель GR-3100K стала еще более практичной и удобной в использовании, как для врачей-профессионалов, так и для начинающих оптометристов. Увеличенный цветной жидкокристаллический дисплей и графический интерфейс упрощает проведение измерений и значительно снижает утомляемость. Использование системы указателей фокусировки и функции автоматического начала измерений позволяет быстро и идеально точно сфокусировать прибор, что обеспечивает высокую точность и скорость измерений, а также комфорт пациента. После окончания измерений результаты распечатываются автоматически. Также автоматически происходит отрезание ленты с распечаткой.

Цветной жидкокристаллический дисплей увеличенного размера - это не дань моде, а максимальное удобство при фокусировке. Графический интерфейс (использование иконок вместо английских слов) облегчает и ускоряет обучение работе с прибором.

Система указателей фокусировки (Focus Guiding System) цветными стрелками на экране показывает направление, в котором надо перемещать прибор для достижения точной наводки рефрактометра. Исчезновение стрелок говорит о том, что прибор сфокусирован и полученные результаты будут идеально точными.

Функция автоматического начала измерений (Auto Start) позволяет начать измерения без нажатия дополнительных кнопок, как только прибор будет правильно сфокусирован. Проведя заданное число измерений для одного глаза, рефрактометр выведет на экран сообщение, что Вы можете переходить к измерению другого глаза. После завершения измерений обоих глаз результаты будут распечатаны автоматически. При этом врачу не потребуется нажимать никаких кнопок - только следить за точной фокусировкой прибора.

Листочки с распечатками результатов измерений всегда ровно отрезаны и выглядят аккуратно. Теперь устройство автоматического отрезания бумаги встроено в принтер.

Видеовыход (стандарт NTSC) позволяет получать копию изображения встроенного дисплея на внешнем мониторе.

Интерфейс RS-232C обеспечивает передачу данных на внешние устройства, в том числе на компьютер. Поставляемое дополнительно программное обеспечение позволяет автоматически накапливать результаты измерений, а также просматривать и обрабатывать их в электронных таблицах.

Режим измерения ИОЛ обеспечивает простое и более точное измерение пациентов пользующихся интраокулярными линзами. При выборе этого режима на экране и в распечатке отображается метка "IOL".

Минимальный диаметр зрачка, необходимый для точного измерения составляет всего 2.3 мм, что значительно облегчает измерение рефракции у пожилых людей, а также у пациентов с длинными ресницами.

Рефрактометр обеспечивает автоматическое измерение РЦ для зрения вдаль (обозначается в распечатке "PD"). Кроме того, имеется возможность измерение РЦ для зрения вблизи (на расстоянии 30, 35, 40 или 45 см по выбору). В распечатке полученный результат обозначается как "NPD".

Принадлежности

- Тестовая модель глаза с держателем контактных линз
- Сетевой шнур (2,5 м)
- Бумага для принтера (2 рулона в упаковке и 1 рулон установлен в принтер)
- Предохранитель
- Салфетки для лицевого упора (1000 листов)
- Штифт для фиксации салфеток
- Защитный чехол
- Инструкция по эксплуатации

Технические характеристики автоматического рефрактометра GR-3100K

	Рефрактометрия
Диапазон измерения	Sph: ±25D; Cyl: ±10D; Axis: 1° - 180°
Шаг измерений	0.01 / 0.12 D / 0.25 D по выбору; Ось: 1°
Вертексное расстояние	0, 10, 12, 13.5, 15 мм по выбору
Минимальный диаметр зрачка	2.3 мм
	Кератометрия
Радиус кривизны	5.0 - 10.0 мм с шагом 0.01 мм
Роговичная рефракция	67.5D - 33.75D
Роговичный астигматизм	±9D с шагом 0.01 / 0.12D / 0.25D
Ось цилиндра	1° - 180° с шагом 1°
Измеряемая область	Центральная, периферическая
Режимы измерения	Авто / Ручной / Быстрый; RK / R / K
Время одного измерения	
Наведение	Кольцо, метки и стрелки точной фокусировки
Измерение РЦ	30 - 85 мм с шагом 1 мм
Дополнительные функции	Разъем для внешнего монитора
Монитор	5.6 дюймов цветной ЖКИ
Принтер	Термопринтер с автоотрезанием бумаги, бумага 57 мм
Режим энергосбережения	Отключение через 3, 5 или 10 минут после завершения измерений
Вес	15 кг
Размеры	250 x 418 x 425 мм
Интерфейс	RS-232C
Стандартные принадлежности	Сетевой шнур, защитный чехол, термобумага (3 рулона), тестовая модель глаза с держателем, держатель контактных

линз, бумага для подбородника, запасные предохранители (2 шт), крышка объектива

Названия составных частей автоматического рефрактометра GR-3100K

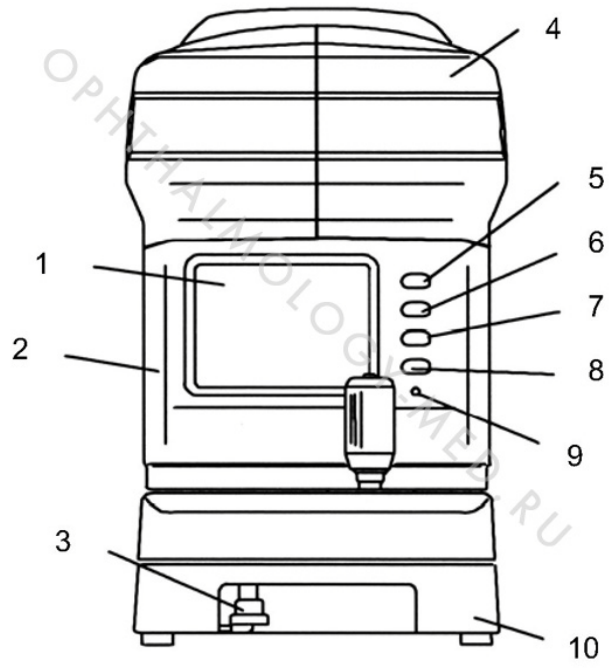

1 - Жидкокристаллический монитор
2 - Основной блок прибора
3 - Фиксатор подвижной платформы
4 - Измерительный блок
5 - Кнопка распечатки результатов
6 - Кнопка вызова системного меню
7 - Кнопка выбора режима (Контактные линзы / очки)
8 - Кнопка включения режима измерения ИОЛ
9 - Индикатор питания
10 - Основание прибора

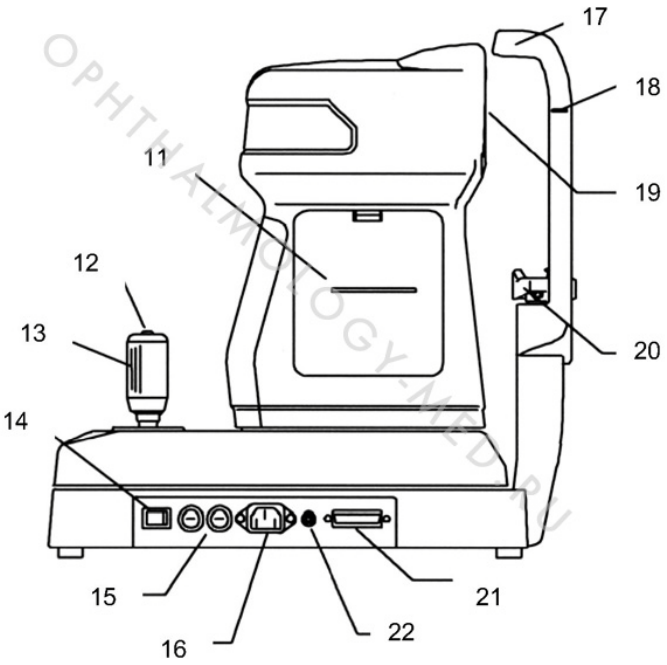

11 - Принтер
12 - Кнопка «Старт» (начало измерения)
13 - Джойстик
14 - Выключатель питания
15 - Фиксаторы предохранителей
16 - Разъем питания
17 - Упор для лба
18 - Метка высоты глаз пациента
19 - Измерительное окно
20 - Упор для подбородка
21 - Разъем последовательного интерфейса (RS-232)
22 - Разъем для подключения внешнего монитора

OPHTHALMOLOGY-MED.RU

Авторефрактометр GR-3100K

Grand Seiko, Япония

Автоматический рефкератометр WR-5100K исключает возможность ошибок так называемой инструментальной миопии, которые возникают при проведении измерения у пациентов с хорошей аккомодацией, вследствии того, что пациенту в момент проведения обследования необходимо смотреть на внутреннюю мишень прибора при неестественном положении глаз, так как использует прозрачное окно вместо внутренней мишени.

Несмотря на то, что обычные рефрактометры используют специальную систему для предотвращения аккомодации у пациента (Fogging system), при проведении измерения у пациентов с хорошей аккомодацией возникают ошибки, связанные с так называемой инструментальной миопией. Эти ошибки вызваны тем, что пациенту необходимо смотреть на внутреннюю мишень прибора при неестественном положении глаз. Автоматический реф-кератометр WR-5100K исключает возможность таких ошибок, так как использует прозрачное окно вместо внутренней мишени. Вы можете проводить измерения при естественном положении глаз пациента. Более того, результаты будут еще более точными, так как рефракция для зрения вдаль измеряется при фиксации взгляда на удаленную точку, а рефракция для зрения вблизи - на близко расположенный объект.

Простое и удобное измерение с открытым полем зрения
Прозрачное окно, в котором установлено полупрозрачное зеркало, позволяет проводить измерения не вызывая напряжения глаз пациента и не беспокоясь об ошибках аккомодации. Это особенно важно при обследованиях маленьких детей, когда естественное положение взгляда особенно упрощает процесс измерений. Кроме того, врач может контролировать положение глаз пациента напрямую, а не только по монитору.

Вы можете контролировать изменение аккомодации
Так как значение сферического эквивалента (SE) постоянно отображается на мониторе (до 3 значений одновременно).

Наличие большого прозрачного окна
Позволяет проводить измерения пациентов в очках, в том числе для объективной проверки правильности их подбора.

В комплект поставки входит карточка для проверки зрения вблизи
Зафиксировав ее на специальном креплении на рефрактометре, Вы можете проводить измерения рефракции для зрения вблизи.

Принадлежности

- Тестовая модель глаза с держателем контактных линз (на наклейке указано значение рефракции в диоптриях) - 1
- Сетевой шнур (2.5 м) - 1
- Бумага для принтера (ширина 57 мм) - 3
- Предохранитель (2A 250B) - 2
- Салфетки для лицевого упора (1,000 шт.) - 1
- Штифт для фиксации салфеток - 2

- Защитный чехол - 1
- Салфетка для протирки корпуса - 1
- "Дальняя" фокусировочная мишень - 1
- Линза Френеля - 1
- Окклюдер - 1
- "Ближняя" фокусировочная мишень - 1
- Инструкция по эксплуатации

Технические характеристики автоматического рефрактометра WR-5100K

	Рефрактометрия
Диапазон измерения	Sph: ±22D; Cyl: ±10D; Axis: 1° - 180°
Шаг измерений	0.01 / 0.12 D / 0.25 D по выбору; Ось: 1°
Вертексное расстояние	0, 10, 12, 13.5, 15 мм по выбору
Минимальный диаметр зрачка	2.3 мм
	Кератометрия
Радиус кривизны	5.0 - 10.0 мм с шагом 0.01 мм
Роговичная рефракция	67.5D - 33.75D
Роговичный астигматизм	±9D с шагом 0.01 / 0.12D / 0.25D
Ось цилиндра	1° - 180° с шагом 1°
Измеряемая область	Центральная
Режимы измерения	Авто / Ручной / Быстрый; RK / R / K
Время одного измерения	
Наведение	Кольцо, метки и стрелки точной фокусировки
Измерение РЦ	30 - 85 мм с шагом 1 мм
Дополнительные функции	Разъем для внешнего монитора
Монитор	5.6 дюймов цветной ЖКИ
Принтер	Термопринтер с автоотрезанием бумаги, бумага 57 мм
Режим энергосбережения	Отключение через 3, 5 или 10 минут после завершения измерений
Вес	20 кг
Размеры	327 x 496 x 515 мм
Интерфейс	RS-232C
Стандартные принадлежности	Сетевой шнур, защитный чехол, термобумага (3 рулона), тестовая модель глаза с держателем, держатель контактных линз, бумага для подбородника, фиксационная мишень, ближняя мишень с держателем, окклюдер, линзы, запасные предохранители (2 шт), крышка объектива

Названия составных частей автоматического рефрактометра WR-5100K

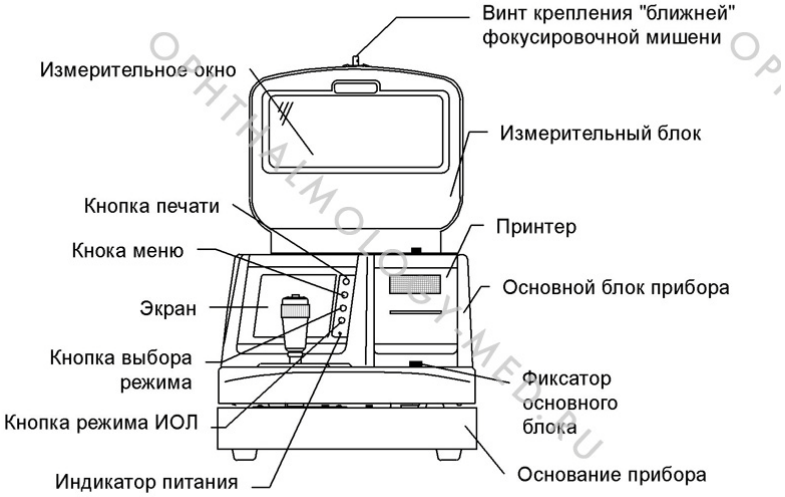

Righton, Япония

Авторефрактометр Speedy-1

Righton, Япония

Авторефрактометр Righton Speedy-1 - самый быстрый и одновременно самый точный авторефрактометр в мире! При полностью автоматическом измерении результат появляется на дисплее через 0,2 сек.

Название этого прибора говорит само за себя: "Speedy-1". Его невероятная скорость измерения и простота в использовании сделали его настоящим инструментом офтальмолога 21-го века. (speedy (англ.) - быстрый)

Достоинства авторефрактометра Speedy-1

- Автоматическое измерение без нажатия клавиш.
- Высокая скорость замера, составляющая 0,01 сек.
- Автоматический анализ данных и выбор наиболее релевантных значений.
- Автоматическая распечатка данных.
- Беспроводная передача данных на фороптор.
- Автоматическая передача данных на фороптор после распечатки.

Полная автоматизация
Все, что оператор должен сделать - это сфокусировать световую метку в центре кольцевой миры. После завершения фокусировки измерение начнется автоматически. После этого прибор автоматически проанализирует данные и распечатает те результаты, на которые меньше повлияла аккомодация. Speedy-1 может даже переслать данные на автоматический фороптор фирмы Righton, если они установлены в одной комнате. При укороченном времени подготовки к измерению Speedy-1 отличается скоростью и точностью.

В сочетании с возможностью ручной настройки:

- **RETRO/1** - Включение режима ретро-освещения
- **A/2** - Регулировка яркости фиксационной мишени
- **VD/3** - Выбор вертексного расстояния
- **QUICK/4** - Включение режима скоростного измерения
- **SET** - Выбор и настройка режимов
- **PRINT** - Распечатка

Высокая точность измерения
Благодаря уникальной технологии, разработанной фирмой Никон, измерение происходит с очень

высокой скоростью. А высокая скорость измерения, в свою очередь, позволяет получить более точные данные, так как на них меньше влияет аккомодация и движение глаза пациента.

Большой монитор при малых габаритах прибора
На сегодняшний день Speedy-1 является самым компактным стационарным рефрактометром в мире, обеспечивая дополнительные удобства в работе врача. При этом размер монитора не уменьшился по сравнению с другими моделями и составляет 5.5 дюйма.

Удобство наведения
Предварительное наведение прибора производится с помощью установочных линий, нанесенных на основание прибора. После чего уже совсем легко произвести точную фокусировку по кольцевой мире. Большой монитор обеспечивает точность и удобство наведения.

Память на 300 пациентов
Прибор может хранить в памяти информацию о 300 пациентах.

Беспроводная передача данных
Предусмотрены четыре канала для беспроводной передачи данных через инфракрасный порт. Даже если у Вас в одном помещении стоят четыре рефрактометра Speedy 1 с четырьмя форопторами Righton Remote Vision, каждая пара приборов будет работать на своем канале, не перебивая сигналы других приборов. При этом также можно подключать внешние устройства по кабелю RS-323C.

Режим ретро-освещения
Ретро-освещение удобно использовать для выявления помутнений стекловидного тела, роговицы или хрусталика.

Измерение сквозь узкий зрачок и управление яркостью
Прибор позволяет производить измерения глаза при минимальном диаметре зрачка 2,5 мм а также изменять яркость фиксационной мишени. Это удобно при обследовании пациентов с повышенной чувствительностью к свету и суженым зрачком.

Распечатка значений
Можно распечатать диаграмму глазного яблока, чтобы с ее помощью разъяснить пациенту результаты измерений.

Скоростной режим
Удобен для обследования детей или пациентов страдающих нистагмом.

Высота, как у щелевой лампы
Уровень глаз пациента составляет примерно 380 мм, то есть, точно такой же, как и у щелевых ламп Nikon. Это делает работу одновременно с несколькими приборами удобной для врача и не утомительной для пациента. Окраска корпуса рефрактометра в светлые спокойные тона позволяет ему не нарушать дизайн Вашего кабинета.

ООО "МЕДТЕХНИКА-СТОЛИЦА"
г. Москва, Дмитровское ш. 85. Тел.: +7 (495) 902-59-26, +7 (495) 518-55-99

Технические характеристики авторефрактометра Speedy-1

Рефрактометрия	
Диапазон измерения	Sph+Cyl: -18D - +23D; Cyl: ±12D; Axis: 1° - 180°
Шаг измерений	Авто / 0.12D / 0.25D по выбору; Ось: 1°
Вертексное расстояние	0, 12, 13.5, 13.75, 15, 16 мм по выбору
Минимальный диаметр зрачка	2.5 мм
Режимы измерения	Авто / Ручной / Непрерывный / Быстрый
Время одного измерения	Реф - 0.01 сек
Время отображения результата	Реф - 0.2 сек (0.12 в быстром режиме)
Наведение	Корона, квадрат, указатели точного позиционирования, внешние метки
Измерение РЦ	До 80 мм с шагом 1 мм
Фиксационная мишень	Изображение дерева, 2 ступени яркости
Дополнительные функции	Ретро-освещение, память на 300 пациентов, ИК-порт для связи с другим оборудованием, распечатка диаграммы глазного яблока
Монитор	5.5 дюймов черно-белый
Принтер	Высокоскоростной термопринтер, бумага 58 мм
Режим энергосбережения	Отключение через 3 минуты после завершения измерений
Вес	17 кг
Размеры	254 x 480 x 473 мм
Интерфейс	RS-232C, беспроводной ИК порт
Стандартные принадлежности	Сетевой шнур ("Евро"), защитный чехол, термобумага (5 рулонов), тестовая модель глаза с держателем, отвертка
Дополнительные принадлежности	Интерфейсный шнур, бумага для подбородника

Названия составных частей автоматического рефрактометра Speedy-1

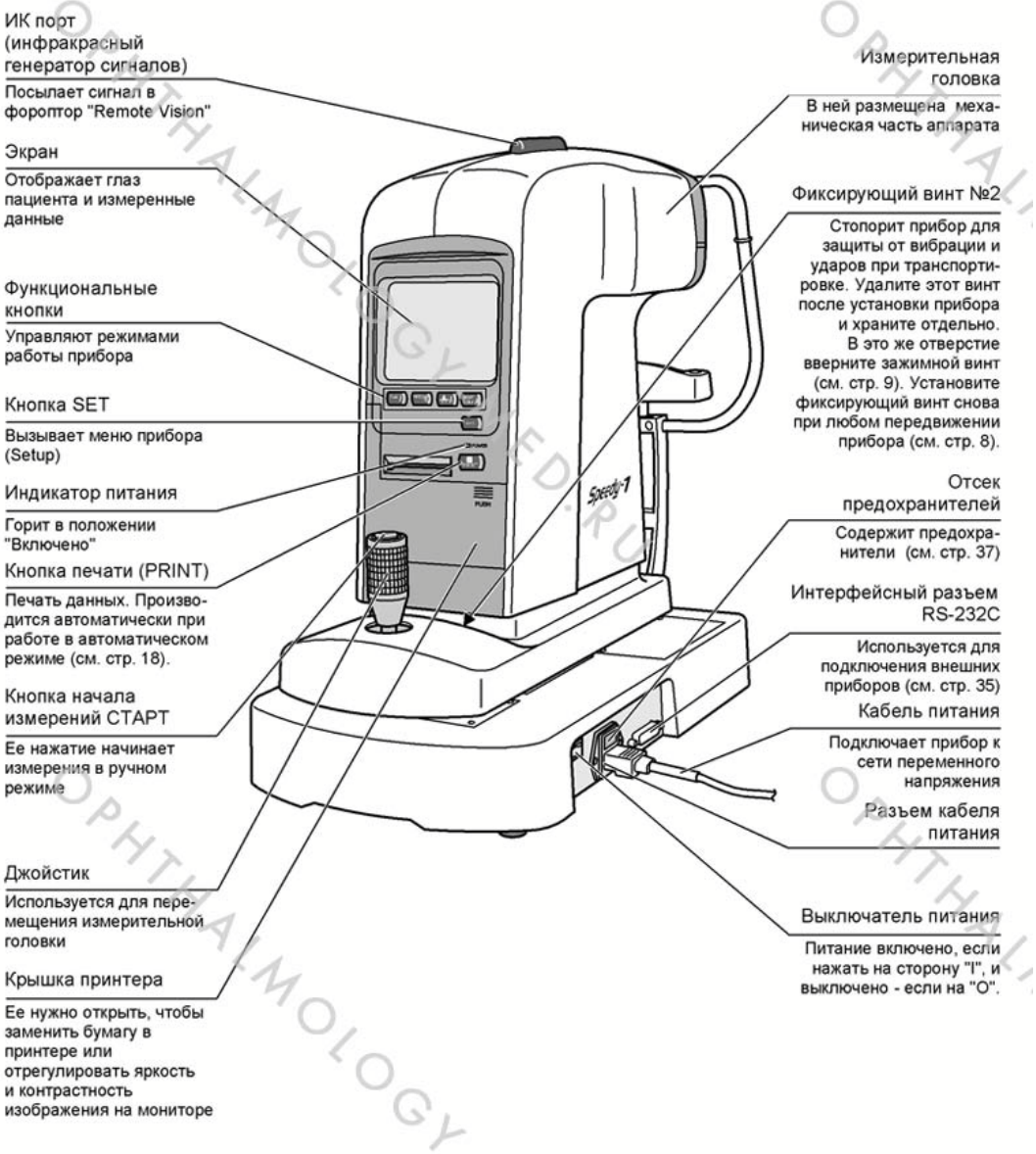

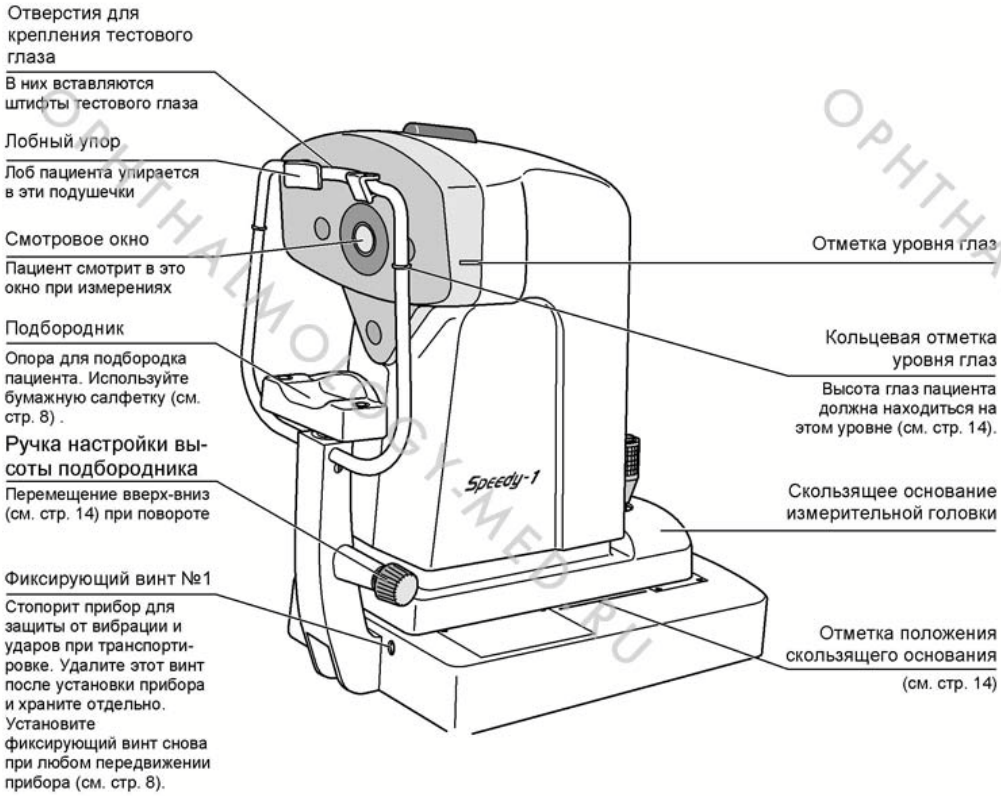

(При снятой крышке принтера)

Авторефрактометр Speedy-K

Righton, Япония

Автоматический реф-кератометр Righton Speedy-K - всего 0,35 секунды на получение каждого значения рефракто- и кератометрии в полностью автоматическом компактном устройстве!

Название этого прибора говорит само за себя: "Speedy-1". Его невероятная скорость измерения и простота в использовании сделали его настоящим инструментом офтальмолога 21-го века. (speedy (англ.) - быстрый)

Чтобы прибор автоматически начал измерение достаточно поместить светящуюся метку в центре изображения зрачка в зону замера. Измерение происходит практически мгновенно, после чего можно переходить к другому глазу. Затем значения измерений автоматически распечатываются и одновременно передаются через инфракрасный порт на автоматический фороптор Remote Vision. Благодаря высокой скорости и полной автоматизации процесса измерения, Вам даже не нужно нажимать ни на какие кнопки, чтобы получить точные данные. Даже при периферической кератометрии прибор вычисляет все значения (рефракции, кератометрии в центре и на периферии) всего за 0.45 секунды. Режимы "Скоростной", "Ретро-освещение" и "Изменения яркости фиксационной мишени" еще более повышают точность полученных данных.

Автоматический или ручной режим
Рефракто- и кератометрия может вестись непрерывно и автоматически или в ручном режиме. Значения рефракто- и кератометрии вычисляются всего за 0,35 секунды.

Периферический замер
При периферической кератометрии, значения в четырех тангенциально расположенных точках на периферии считываются одновременно, тем самым сильно снижается время измерения. Одновременно измеряются рефракция, кривизна роговицы в центре и на периферии.

Режим ретро-освещения
Ретро-освещение используется для выявления помутнений стекловидного тела или хрусталика и увеличивает надежность измерений.

Беспроводная передача данных
Прибор может передавать данные на внешние устройства через инфракрасный порт. Также можно подключать внешние устройства по кабелю RS-323C.

Память на 100 пациентов
Прибор позволяет сохранить данные керато- и рефрактометрии для 100 пациентов.

Скоростной режим
Особенно удобен при работе с детьми и пациентами с проблемами фиксации взгляда. Замер ведется в автоматическом режиме.

Широкий диапазон значений
Speedy-K производит замер радиуса кривизны роговицы в диапазоне от 5 до 15 мм. и астигматизма до 12 D. При рефрактометрии сфера: -18D ~ +23D, цилиндр до 12D.

Легкость наведения и фокусировки
В предварительном наведении прибора помогают специальные линии, нанесенные на основание прибора. Точная фокусировка осуществляется по кольцевой мире.

Измерение контактных линз
С помощью Speedy-K также можно измерять кривизну контактных линз, используя прилагаемый специальный держатель.

Большой и удобный экран
Несмотря на компактность прибора в целом, Speedy-K имеет достаточно большой 5,5-дюймовый монитор.

Видеовыход
Для вывода изображения на отдельный монитор предусмотрен видеовыход.

Ручка фиксации
Предотвращает нежелательные перемещения прибора по основанию при транспортировке или когда прибор не используется.

Измерение сквозь узкий зрачок и управление яркостью
Прибор позволяет производить измерения глаза при минимальном диаметре зрачка 2,5 мм а также изменять яркость фиксационной мишени. Это удобно при обследовании пациентов с повышенной чувствительностью к свету и суженым зрачком.

Клавиши ручного управления:

- **R-K/1** Ручной выбор измеряемых параметров: рефрактометрия, кератометрия в центре, кератометрия на периферии, комбинированный режим.
- **RETRO/2** - Включение ретро-освещения.
- **A / VD/3** - Изменение яркости фиксационной мишени.
- **A / VD/3** - Изменение вертексного расстояния (очки или контактные линзы).
- **A-C-M/quick/4** - Выбор автоматического, непрерывного, ручного или скоростного режимов.
- **SET** - Изменение установок режима.
- **PRINT** - Распечатка результатов замера в ручном режиме.

Автоматическое выключение
Прибор автоматически отключится, если он не используется в течение 3 минут.

Распечатка значений
Можно распечатать оптическую диаграмму глаза, чтобы с ее помощью разъяснить пациенту результаты измерений.

Индивидуализация распечатки
В распечатку может быть внесена фамилия врача или название клиники.

Технические характеристики авторефрактометра Speedy-K

Рефрактометрия	
Диапазон измерения	Sph+Cyl: -18D - +23D; Cyl: ±12D; Axis: 1° - 180°
Шаг измерений	Авто / 0.12 D / 0.25 D по выбору Ось: 1
Вертексное расстояние	0, 12, 13.5, 13.75, 15, 16 мм по выбору
Минимальный диаметр зрачка	2.5 мм
Кератометрия	
Радиус кривизны	5 - 11 мм с шагом 0.01 мм
Роговичная рефракция	67.5D - 30.62D
Роговичный астигматизм	±12D с шагом 0.12D
Ось цилиндра	1°-180° с шагом 1°
Измеряемая область	Центральная: 3.2 мм (при R=8 мм) Периферич.: 4 тангенциальные точки 25 градусов, 6.8 мм (при R=8 мм)
Режимы измерения	Авто / Ручной / Непрерывный / Быстрый RK / RKP / R / K / KP
Время одного измерения	Реф - 0.01 сек; Керато - 0.033 сек
Время отображения результата	Реф - 0.2 сек (0.12 в быстром режиме); Керато - 0.15 сек
Наведение	Корона, квадрат, указатели точного позиционирования, внешние метки
Измерение РЦ	До 83 мм с шагом 1 мм
Фиксационная мишень	Изображение дерева, 2 ступени яркости
Дополнительные функции	Ретро-освещение, память на 100 пациентов, измерение контактных линз, разъем для внешнего монитора, ИК-порт для связи с другим оборудованием, распечатка диаграммы глазного яблока
Монитор	5.5 дюймов черно-белый
Принтер	Высокоскоростной термопринтер, бумага 58 мм
Режим энергосбережения	Отключение через 3 минуты после завершения измерений
Вес	17 кг
Размеры	254 x 480 x 473 мм
Интерфейс	RS-232C, беспроводной ИК порт
Стандартные принадлежности	Сетевой шнур ("Евро"), защитный чехол, термобумага (5 рулонов), тестовая модель глаза с держателем, отвертка
Дополнительные принадлежности	Интерфейсный шнур, бумага для подбородника, держатель контактных линз

Названия составных частей автоматического рефрактометра Speedy-K

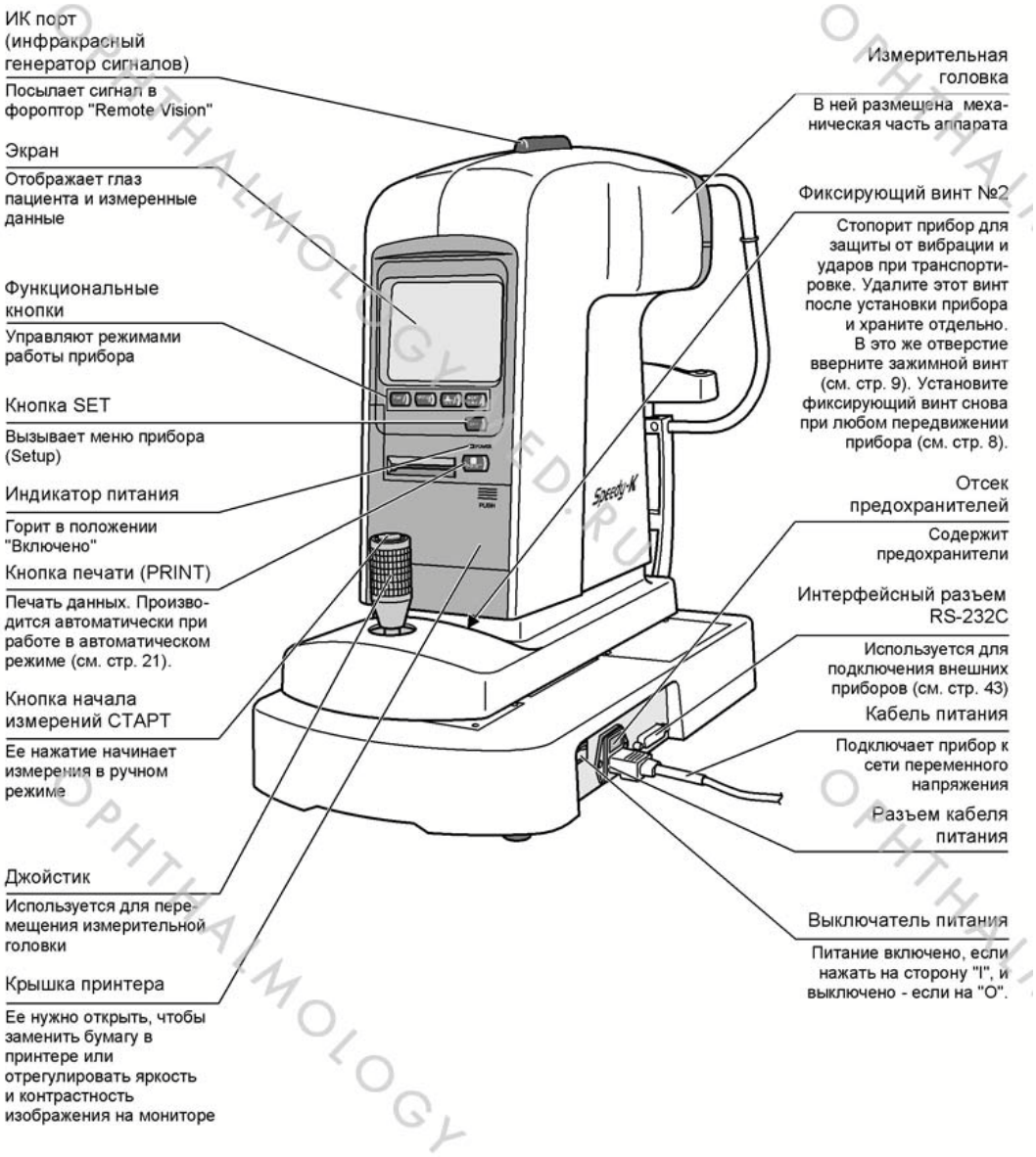

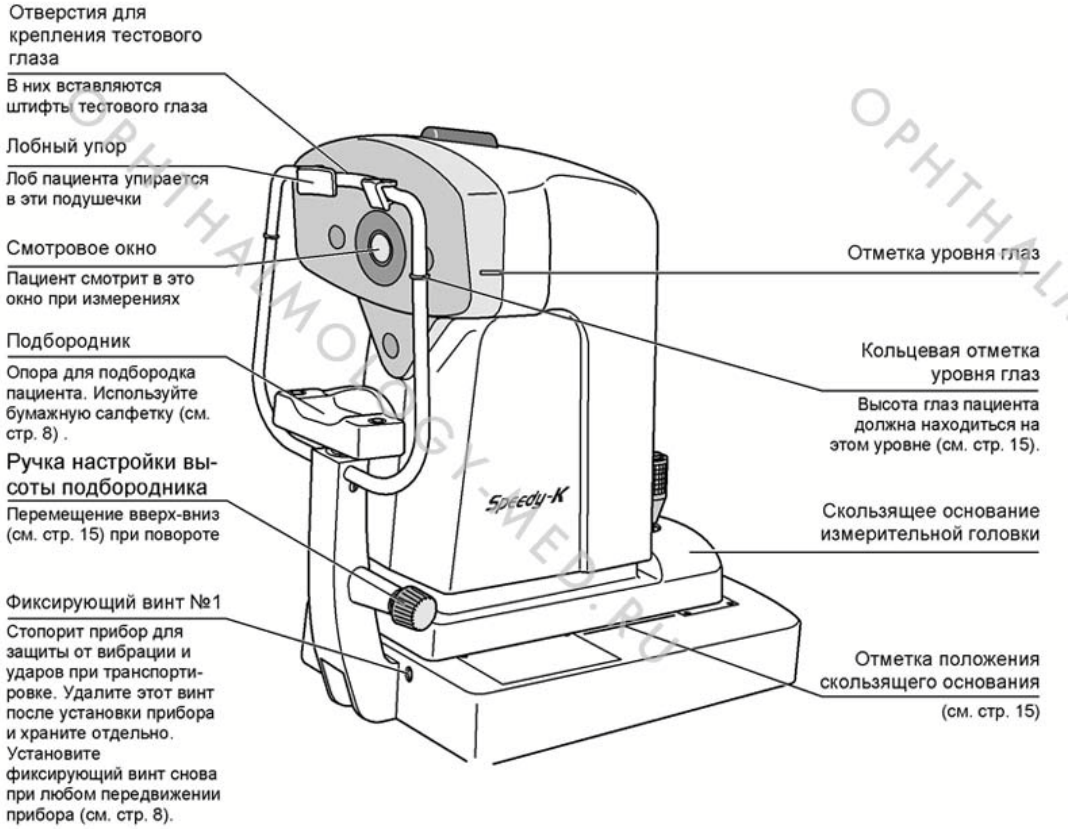

(При снятой крышке принтера)

OPHTHALMOLOGY-MED.RU

Авторефрактометр Retinomax 3 портативный

Righton, Япония

Портативный авторефрактометр Righton Retinomax 3 снабжен датчиком уровня, который позволяет правильно позиционировать прибор для повышения точности измерения. При этом на дисплее отображается отклонение от вертикального положения, выраженное в градусах.

Датчик уровня
В отличие от предыдущей серии авто рефрактометров новый авто рефрактометр Retinomax 3 снабжен датчиком уровня, который позволяет правильно позиционировать прибор для повышения точности измерения. При этом на дисплее отображается отклонение от вертикального положения, выраженное в градусах.

Достоинства портативного авторефрактометра Righton Retinomax 3:

- Легкий и компактный (вес менее 1 кг)
- Новый датчик уровня для получения более точных измерений
- Измерение диаметра зрачка для контроля аккомодации
- Сохранение в памяти до 100 различных измерений
- Автоматическое начало измерения
- Более тонкая и удобная рукоятка
- Встроенный сетевой адаптер

Функции памяти

- При отключении питания авторефрактометр Retinomax 3 автоматически запоминает результаты последнего проведенного измерения, которые можно вызвать нажатием на кнопку PRINT.
- Авторефрактометр Retinomax 3 имеет функцию сохранения в памяти до 100 различных измерений (50 человек), которые впоследствии можно распечатать или удалить.

Возможность работы от аккумулятора или от сети
Использование литий ионного аккумулятора увеличивает время работы авторефкератометра до 80 минут. Сетевой адаптер, встроенный в зарядную станцию, обеспечивает непрерывную работу прибора. Для связи сетевого адаптера с авторефрактометром необходим дополнительный низковольтный шнур.

Автоматическое изменение яркости фиксационной мишени
В приборе Righton Retinomax 3 минимальный диаметр зрачка, при котором можно проводить измерения, составляет 2.3 мм. Если глаз подвергается действию яркого света, зрачок сужается, часто делая измерение невозможным, поэтому яркость фиксационной мишени автоматически уменьшается примерно на 45%, если диаметр зрачка становится менее чем 3 мм. Кроме того, яркость фиксационной мишени может регулироваться с помощью специальной кнопки.

Увеличенный диапазон диоптрийной коррекции окуляров
Диапазон диоптрийной коррекции окуляров увеличен до ±8D.

Скоростной режим измерений
Если измерения отсутствуют в течение 6 секунд, то прибор автоматически переходит в скоростной режим, который отличается тем, что позволяет проводить измерения со скоростью 0.07 секунды. При этом на распечатке появляется значок "AQ".

Новый дизайн: легкий и компактный
По сравнению с предыдущими моделями новая серия авто рефрактометров отличается уменьшенным весом, а тонкая рукоятка делает работу с прибором более удобной. Центр тяжести прибора расположен в основании рукоятки, что существенно снижает нагрузку при работе с прибором.

Автоматическое измерение диаметра зрачка
процессе измерения происходит автоматическое определение диаметра зрачка и вывод полученного значения на дисплей. Полученные данные можно распечатать полностью либо выборочно. В некоторых случаях, когда прибор позиционирован неправильно или ресницы затрудняют измерение, невозможно определить диаметр зрачка.

Панель управления измерительного блока

- Кнопка выбора яркости фиксационной мишени
- Выбор режима памяти
- Кнопка поворота оси
- Питание
- Скоростной режим измерения/проигрывание мелодии
- Кнопка ретро освещения/измерение диаметра зрачка
- Кнопка выбора левого/правого глаза
- Печать результатов

Кнопка начала измерения

- Угол наклона видоискателя может изменяться в диапазоне от 0° до 135°, обеспечивая удобство обследования пациента в независимости от его положения и осанки.
- Функция поворота оси позволяет проводить обследование пациентов, прикованных к постели.
- Рабочее расстояние 50 мм
- Функция проигрывания мелодии облегчает обследование детей, позволяя проводить измерения в более непринужденной обстановке
- Возможность связи через ИК порт с принтером и автоматическим фороптером Righton Remote Vision

Технические характеристики портативного авторефрактометра Righton Retinomax 3

Диапазон измерения	Sph+Cyl: -18D ~ +23D; Cyl: -12D ~ +12D; Axis: 1° ~ 180°
Шаг измерений	Авто / 0.12 D / 0.25 D по выбору; Ось: 1°
Вертексное расстояние	0, 12 мм по выбору
Минимальный диаметр зрачка	2.3 мм
Режимы измерения	Авто / Непрерывный / Скоростной / Автоматический скоростной
Время одного измерения	0,14 сек
Время измерения размера зрачка	0.27 сек

г. Москва, Дмитровское ш. 85. Тел.: +7 (495) 902-59-26, +7 (495) 518-55-99

Измерение ИОЛ	поддержка
Время работы от аккумулятора	80 мин. (при полной зарядке)
Фиксационная мишень	"Тюльпан" "мишка" "ракета"
Окуляры	4.05 x 3.02 мм
Рабочее расстояние	50 мм
Расстояние от врача до пациента	278 мм
Принтер	Высокоскоростной термопринтер, бумага 58 мм
Вес	969 г (с аккумулятором)
Размеры	170 x 230 x 240 мм
Внешние выходы	Беспроводной ИК порт (для связи с принтером и фороптером); RS-232C (для связи измерительного блока и принтера с компьютером
Размеры	185 x 102 x 263 мм
Вес	1.36 кг
Потребляемая мощность	100ВА
Интерфейс	RS-232C
Размеры	93 x 77 x 263 мм
Вес	595 г (без батареи)
Аккумулятор	Заказывается дополнительно

Авторефрактометр Retinomax 3 K-Plus

Righton, Япония

Портативный автореф-кератометр Retinomax K-plus 3 - модификация рефрактометра Retinomax 3, дополненная функцией кератометрии.

Датчик уровня
В отличие от предыдущей серии авто рефрактометров новый автореф-кератометр Retinomax K-plus 3 снабжен датчиком уровня, который позволяет правильно позиционировать прибор для повышения точности измерения. При этом на дисплее отображается отклонение от вертикального положения, выраженное в градусах.

Достоинства портативного автореф-кератометра Retinomax K-plus 3:

- Легкий и компактный (вес менее 1 кг)
- Новый датчик уровня для получения более точных измерений
- Измерение диаметра зрачка для контроля аккомодации
- Сохранение в памяти до 100 различных измерений
- Автоматическое начало измерения
- Более тонкая и удобная рукоятка
- Встроенный сетевой адаптер

Функции памяти
При отключении питания автореф-кератометр Retinomax K-plus 3 автоматически запоминает результаты последнего проведенного измерения, которые можно вызвать нажатием на кнопку PRINT.
Автореф-кератометр Retinomax K- plus 3 имеет функцию сохранения в памяти до 100 различных измерений (50 человек), которые впоследствии можно распечатать или удалить.

Возможность работы от аккумулятора или от сети
Использование литий ионного аккумулятора увеличивает время работы авторефкератометра до 80 минут. Сетевой адаптер, встроенный в зарядную станцию, обеспечивает непрерывную работу прибора. Для связи сетевого адаптера с авторефрактометром необходим дополнительный низковольтный шнур.

Автоматическое изменение яркости фиксационной мишени
В приборе Retinomax минимальный диаметр зрачка, при котором можно проводить измерения, составляет 2.3 мм. Если глаз подвергается действию яркого света, зрачок сужается, часто делая измерение невозможным, поэтому яркость фиксационной мишени автоматически уменьшается примерно на 45%, если диаметр зрачка становится менее чем 3 мм. Кроме того, яркость фиксационной мишени может регулироваться с помощью специальной кнопки.

Увеличенный диапазон диоптрийной коррекции окуляров
Диапазон диоптрийной коррекции окуляров увеличен до ±8D

Скоростной режим измерений
Если измерения отсутствуют в течение 6 секунд, то прибор автоматически переходит в скоростной режим, который отличается тем, что позволяет проводить измерения со скоростью 0.07 секунды. При этом на распечатке появляется значок "AQ".

Новый дизайн: легкий и компактный
По сравнению с предыдущими моделями новая серия авто рефрактометров отличается уменьшенным весом, а тонкая рукоятка делает работу с прибором более удобной. Центр тяжести прибора расположен в основании рукоятки, что существенно снижает нагрузку при работе с прибором.

Автоматическое измерение диаметра зрачка
В процессе измерения происходит автоматическое определение диаметра зрачка и вывод полученного значения на дисплей. Полученные данные можно распечатать полностью либо выборочно. В некоторых случаях, когда прибор позиционирован неправильно или ресницы затрудняют измерение, невозможно определить диаметр зрачка.

Панель управления измерительного блока

- Выбор режима памяти
- Измерение кривизны роговицы в периферических точках
- Кнопка поворота оси
- Скоростной режим измерения/проигрывание мелодии
- Питание
- Выбор режима измерения
- Ретро освещение/измерение диаметра зрачка
- Кнопка выбора левого/правого глаза
- Печать результатов
- Кнопка начала измерения
- Угол наклона видоискателя может изменяться в диапазоне от 0° до 135°, обеспечивая удобство обследования пациента в независимости от его положения и осанки.
- Функция поворота оси позволяет проводить обследование пациентов, прикованных к постели.
- Рабочее расстояние 50 мм.
- Функция проигрывания мелодии облегчает обследование детей, позволяя проводить измерения в более непринужденной обстановке.
- Возможность связи через ИК порт с принтером и автоматическим фороптером Righton Remote Vision.

Технические характеристики портативного автореф-кератометра Retinomax K-plus 3

Рефрактометрия	
Диапазон измерения	Sph+Cyl: -18D - +23D; Cyl: ±12D; Axis: 1° - 180°
Шаг измерений	Авто / 0.25 D по выбору; Ось: 1°
Вертексное расстояние	0, 12, 13.5, 13.75, 15, 16 мм по выбору
Минимальный диаметр зрачка	2.5 мм
Кератометрия	
Радиус кривизны	5 - 11 мм с шагом 0.01 мм
Роговичная рефракция	67.5D - 30.62D
Роговичный астигматизм	0 ±12D с шагом 0.25D
Ось цилиндра	1° - 180° с шагом 1°
Измеряемая область	Центральная: 3.2 мм (при R=8 мм); Периферич.: 4 тангенциальные точки 25 градусов, 6.8 мм (при R=8 мм)
Режимы измерения	Авто / Непрерывный / Быстрый RK / RKP / R / K / KP
Время одного измерения	Реф - 0.01 сек; Керато - 0.033 сек
Время отображения результата	Реф - 0.12 сек (0.07 в быстром режиме); Керато - 0.17 сек

Наведение	Корона, квадрат, указатели точного позиционирования, внешние метки
Фиксационная мишень	Изображение дерева или детская игрушка, 2 ступени яркости
Дополнительные функции	Ретро-освещение, ИК-порт для связи с другим оборудованием, распечатка диаграммы глазного яблока
Монитор	Внутри видоискателя
Принтер	Высокоскоростной термопринтер, бумага 58 мм
Вес	1,020 г (с аккумулятором 1,200 г)
Размеры	163 x 226 x 236 мм
Интерфейс	Беспроводной ИК порт
Стандартные принадлежности	В зависимости от комплектации
Дополнительные принадлежности	Аккумулятор, зарядная станция, принтер, сетевой блок питания, шейный ремень, бумага, подставка без зарядного устройства

Стандартные принадлежности

Основной блок

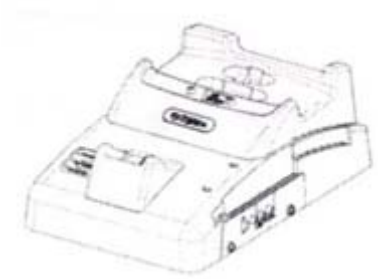

База

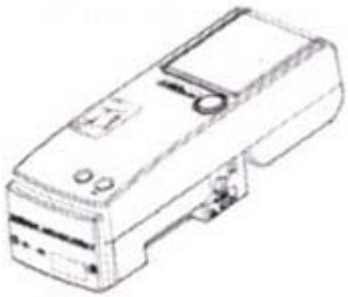

Принтер

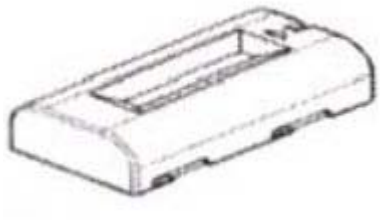

Аккумуляторная батарея

Модель глаза

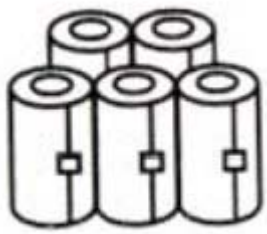

Бумага для принтера

Ремень

Обдуватель

Опции

Провод питания
Основной блок – база

Провод для соединения станции и основного блока, позволяющий использовать основной блок без батареек, с подачей питания от базы.

Кабель прямого соединения
Основной блок – внешнее оборудование
Разъем на внешнем устройстве: D-образный 9 контактов или D-образный 25 контактов.

Это кабель для соединения основного блока и внешнего оборудования. Кабель можно использовать для передачи данных на ПК и другие устройства. Для присоединения дистанционного наблюдения используйте D-образный (25 контактов) разъем.

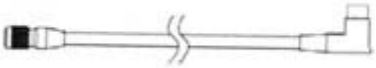

Кабель печати
Это кабель для соединения основного блока и принтера

Используется для прямой передачи данных на принтер. Пересылка на принтер данных, хранящихся в памяти, занимает много времени, поэтому мы рекомендуем использовать этот кабель и передавать данные напрямую.

Кабель видеовыхода
Основной блок – внешний монитор

Это кабель для соединения основного блока и внешнего монитора. Кабель предназначен для считывания данных, выведенных на видоискателе, на внешний монитор. Выход только NTSC.

Кабель связи
Принтер – внешнее оборудование. Разъем на внешнем устройстве: D-образный 9 контактов или D-образный 25 контактов.

Это кабель для соединения принтера и внешнего устройства. Может также использоваться для передачи данных на ПК и другие устройства через принтер. Для присоединения удаленного наблюдения используйте D-образный (25 контактов) разъем.

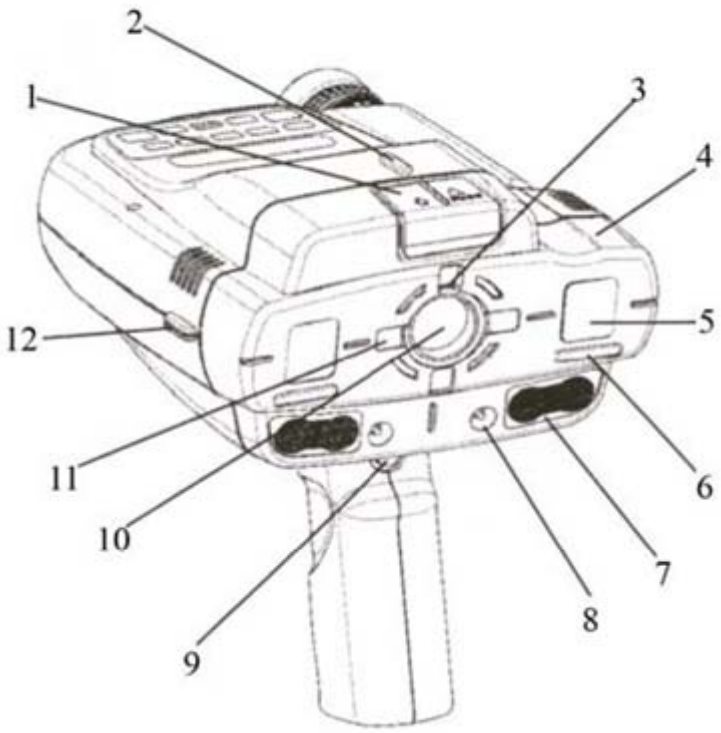

Основной блок - со стороны пациента

1 – Упор для лба предназначен для фиксации основного блока. Для смещения передвигайте его по стрелке.
2 – Визирная линия для поперечной позиции измерительного окошка. Используется как маркер для выравнивания горизонтальной позиции пациента.
3 – Кольцо тест-объекта. Используется как маркер для выравнивания или для наблюдения искривления роговицы.
4 – Измерительная головка. Включает в себя измерительный механизм.
5 – Дополнительное освещение и окошко кератометрических периферийных измерений. Предназначено для освещения
внеокулярной части и выполнения кератометрических периферийных измерений.
6 – Резиновая прокладка для размещения основного блока на базе.
7 – Датчик правого / левого глаза. Автоматически распознает правый и левый глаз пациента, используя УЗ волны.
8 – Контакты зарядки батареи (2) на базе.
9 – Кнопка пуска.
10 – Измерительное окошко. Через это окошко пациент смотрит на мишень.
11 – Центрирующие окошки для кератометрии (4).
12 – Визирная линия высоты измерительного окошка. Используется как визирная линия высоты пациента.

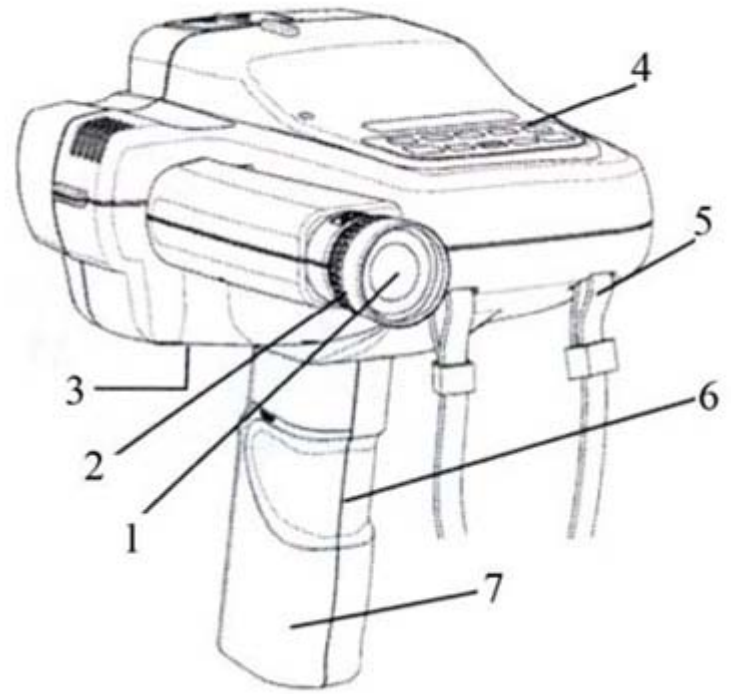

Основной блок - (со стороны оператора)

1 – Видоискатель. Через него осуществляется наблюдение глаза пациента для центровки.
2 – Кольцо диоптрийной настройки. Диапазон настройки от -8Д до +8Д.
3 – Разъемы для подключения сетевого шнура, кабеля прямого соединения, кабеля прямой печати (все поставляются дополнительно).
4 – Кнопки панели.
5 – Ремень
6 – Рукоятка для удерживания основного блока
7 – Корпус рукоятки. Снимите его для замены батарейки.

Функции

- **Функция измерения диаметра зрачка**
  Устройство имеет функцию измерения диаметра зрачка, взаимосвязанную с рефракционными измерениями. Функция измерения диаметра зрачка работает только при включении режима R/K: Ref/Kerato.
- **Функция индикации направления центровки**
  Эта функция предназначена для обозначения направления, чтобы яркое пятно попало в стандартную область во время измерения. Перемещайте основной блок в обозначенных направлениях, и результаты измерений можно будет получить без затруднений.
- **Функция горизонтальной индикации**
  Функция горизонтальной индикации указывает направление наклона основного блока во время измерения, чтобы основной блок можно было удерживать в горизонтальной позиции. Обозначается наклон основного блока

Авторефрактометр Speedy-i

Righton, Япония

Righton Speedy-i - автоматический рефрактометр с функциями для диагностики катаракты и аккомодации.

Основные преимущества авторефрактометра Speedy-i:

- Функция количественной оценки катаракты
- Функция быстрой диагностики аккомодации
- Детальное исследование аккомодации
- Измерение диаметра зрачка
- Функция быстрого режима измерения рефракции

При проведении измерений пациента с катарактой, прибор отображает площадь непрозрачной части хрусталика в процентах.

Быстрая диагностика аккомодации

- Время проверки аккомодации от 49 до 101 секунды (для каждого глаза)
- Получение простого для понимания трехцветного графика аккомодации
- Не требуется подключение к ПК

Детальное исследование аккомодации

- Занимает около 101 секунд (для каждого глаза)
- Получение восьмицветного графика флюктуаций аккомодации
- Возможность экспорта данных на ПК в базу пациентов

Технические характеристики авторефрактометра Speedy-i

Диапазон измерений	Сфера: -20D ~ +23D; Цилиндр: ±12D; Ось: 1° - 180°
Минимальный диаметр зрачка	2.3 мм
Измерение диаметра зрачка	от 2 до 12 мм
Измерение диаметра роговицы	0-16 мм
Диапазон измерения РЦ	До 83 мм
Фиксационная мишень	Изображение фейрверка
Диапазон движения упора для подбородка	65 мм
Вес	~14 кг
Габариты	254 x 475 x 478 мм

Ophthalmology-med.ru
R1 7.70/ 95
R2 7.67/ 5
PUPIL: 5.4mm
OPACITY: 0%
REF:00/04
KER:00/02
RK
A
H L
00034
VD 12.0
S:- 1.50 C:- 0.75 A:100
SCR
AMF
ADD
SETUP

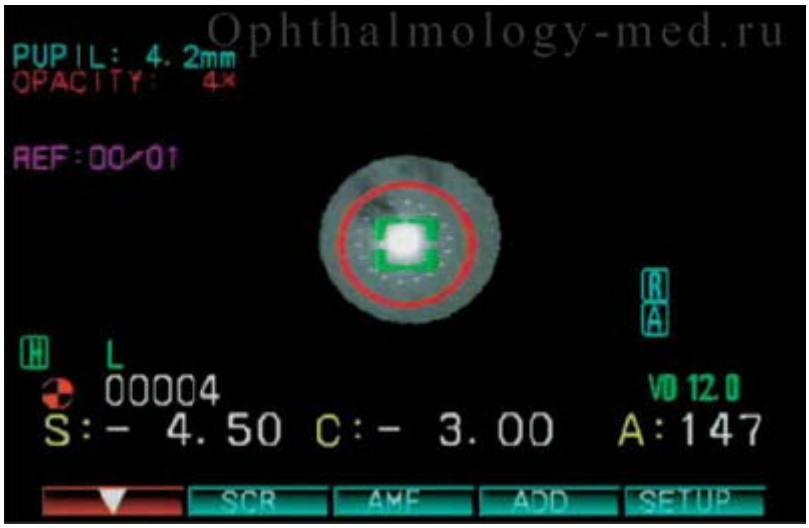
Ophthalmology-med.ru
PUPIL: 4.2mm
OPACITY: 4%
REF:00/01
R
A
H L
00004
VD 12.0
S:- 4.50 C:- 3.00 A:147
SCR
AMF
ADD
SETUP

Ophthalmology-med.ru
CHART:- 4.12
4/4 [STEP]
10/10 [S]
105
PUPIL: 5.7mm
Look at target!
RK
A
SCR
H L
00017 NOW PRINTING...
VD 12.0
S:- 2.09 C:- 1.47 A: 99
LARGE
PRINT
MELODY
EXIT

ООО "МЕДТЕХНИКА-СТОЛИЦА"
г. Москва, Дмитровское ш. 85. Тел.: +7 (495) 902-59-26, +7 (495) 518-55-99

АВТОРЕФРАКТОМЕТР SPEEDY-I K-MODEL

Righton, Япония

Righton Speedy-i - автоматический рефрактометр с функциями для диагностики катаракты и аккомодации.

Основные преимущества авторефрактометра Speedy-i K-model:

- Точное измерение рефракции и кривизны роговицы
- Функция количественной оценки катаракты
- Функция быстрой диагностики аккомодации
- Детальное исследование аккомодации
- Измерение диаметра зрачка
- Функция быстрого режима измерения рефракции

При проведении измерений пациента с катарактой, прибор отображает площадь непрозрачной части хрусталика в процентах.

Быстрая диагностика аккомодации

- Время проверки аккомодации от 49 до 101 секунды (для каждого глаза)
- Получение простого для понимания трехцветного графика аккомодации
- Не требуется подключение к ПК

Детальное исследование аккомодации

- Занимает около 101 секунд (для каждого глаза)
- Получение восьмицветного графика флюктуаций аккомодации
- Возможность экспорта данных на ПК в базу пациентов

Стандартные принадлежности:

- Ккорпус прибора
- Модель глаза
- Бумага для принтера
- Винт
- Воздуходувка
- Держатель контактной линзы
- Предохранители 250В/500мА (0218.500XP) 5 x 20мм
- Комплект сетевого шнура
- Инструкция
- Чехол
- Крестообразная отвертка

Дополнительные принадлежности:

- Бумага для подбородника (RXA30101)

Технические характеристики авторефрактометра Speedy-i

Диапазон измерений	Сфера: -20D ~ +23D; Цилиндр: ±12D; Ось: 1° - 180°
Минимальный диаметр зрачка	2.3 мм
Измерение диаметра зрачка	от 2 до 12 мм
Измерение диаметра роговицы	0-16 мм
Измерение радиуса кривизны роговицы	5-11 мм
Роговичный астигматизм	0~12D
Область измерение кривизны роговицы	3.2 (Радиус 8.0 мм)
Диапазон измерения РЦ	До 83 мм
Фиксационная мишень	Изображение фейрверка
Диапазон движения упора для подбородка	65 мм
Вес	~14 кг
Габариты	254 x 475 x 478 мм

Составные части авторефрактометра Speedy-i

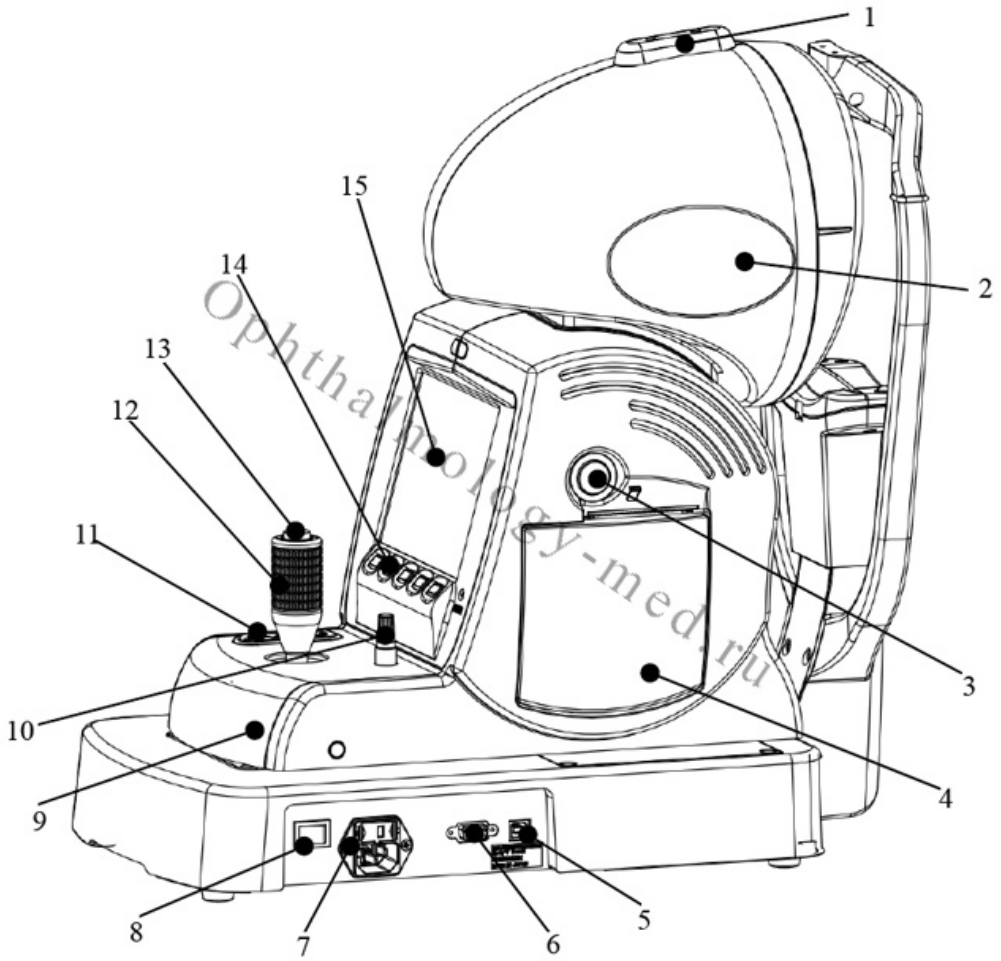

Ophthalmology-med.ru

1 – Устройство генерации инфракрасных лучей
2 – Измерительный блок
3 – Кнопка крышки принтера
4 – Крышка принтера
5 – Интерфейс USB

6 – Интерфейс RS-232
7 – Сетевое гнездо
8 – Кнопка питания
9 – Перемещаемый стол
10 – Фиксационный винт
11 – Кнопка перемещения подбородника
12 – Джойстик
13 – Кнопка джойстика
14 – Функциональная кнопка
15 – ЖК монитор

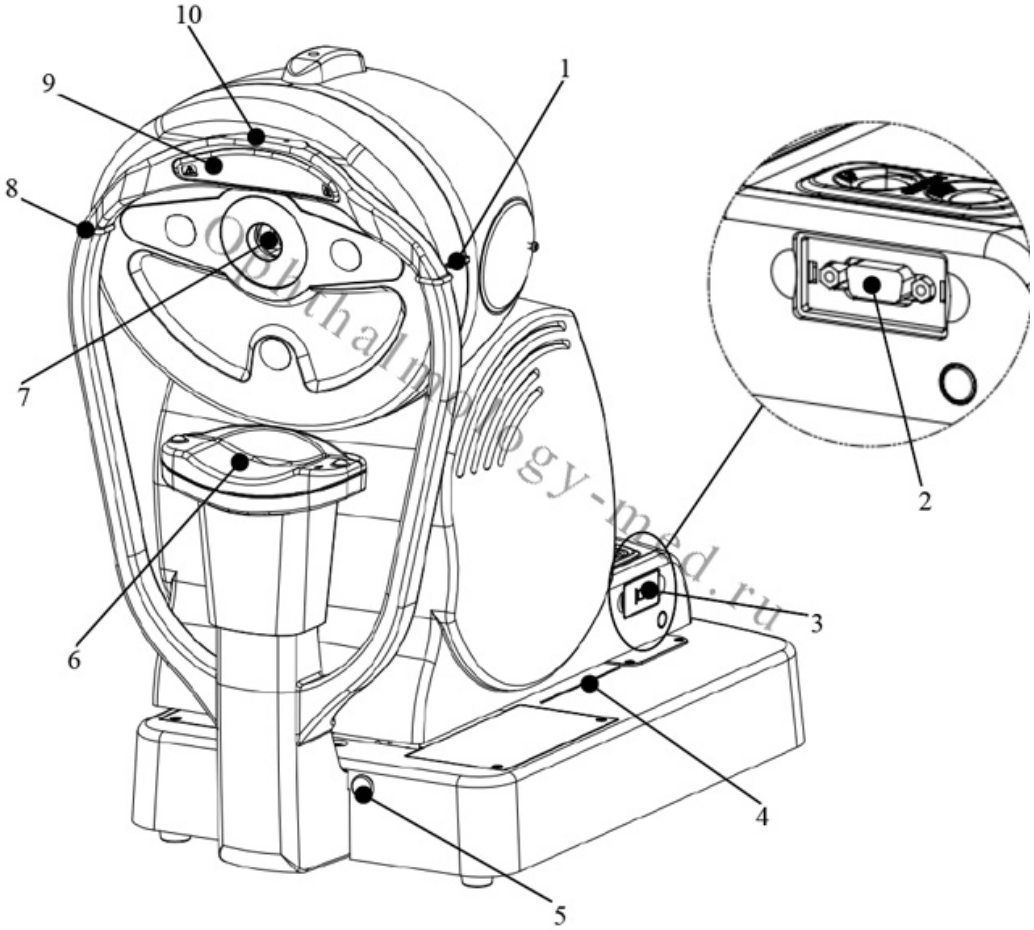

1 – Метка зрительной оси
2 – Выход RGB видео
3 – Крышка выхода RGB видео
4 - База перемещаемого стола
5 – Крышка отверстия для зажимного винта
6 – Подбородник
7 – Измерительное окошко
8 – Метка высоты
9 – Упор для лба
10 – Монтажное отверстие модели глаза

Shin Nippon, Япония

Авторефрактометр Accuref 8001

Shin Nippon, Япония

Авторефрактометр Accuref 8001 Shin Nippon - расширенный диапазон измерений: диапазон измерений увеличен до ±25D (Сфера) и ±10D (Цилиндр).

Цветной жидкокристаллический дисплей
Использование цветного жидкокристаллического монитора увеличенного размера обеспечивает максимальное удобство и простоту фокусировки. Графический интерфейс (использование иконок вместо английских слов) облегчает и ускоряет обучение работе с прибором.

Система указателей фокусировки
Эта система цветными стрелками на экране показывает направление, в котором надо перемещать прибор для достижения точной фокусировки рефрактометра. Исчезновение стрелок говорит о том, что прибор сфокусирован и полученные результаты будут идеально точными.

Автоматический режим измерений
Функция автоматического начала измерений (Auto Start) позволяет начать измерения без нажатия дополнительных кнопок, как только прибор будет правильно сфокусирован. Проведя заданное число измерений для одного глаза, рефрактометр выведет на экран сообщение, что Вы можете переходить к измерению другого глаза. После завершения измерений обоих глаз результаты будут распечатаны автоматически. При этом врачу не потребуется нажимать никаких кнопок - только следить за точной фокусировкой прибора.

Замер через узкий зрачок
Минимальный диаметр зрачка, необходимый для точного измерения составляет всего 2.3 мм, что значительно облегчает измерение рефракции у пожилых людей, а также у пациентов с длинными ресницами.

Измерение РЦ, обследование пациентов, пользующихся интраокулярными линзами
Рефрактометр обеспечивает автоматическое измерение РЦ для зрения вдаль (обозначается в распечатке "PD"). Кроме того, имеется возможность измерение РЦ для зрения вблизи (на расстоянии 30, 35, 40 или 45 см по выбору). В распечатке полученный результат обозначается как "NPD". Режим измерения ИОЛ обеспечивает простое и более точное измерение пациентов пользующихся интраокулярными линзами. При выборе этого режима на экране и в распечатке отображается метка "IOL".

Видеовыход
Видеовыход (стандарт NTSC) позволяет получать копию изображения встроенного дисплея на внешнем мониторе или видеопринтере.

Интерфейс RS-232C
Дополнительное программное обеспечение обеспечивает передачу данных на внешние устройства, в том числе на компьютер. Поставляемое дополнительно программное обеспечение позволяет автоматически накапливать результаты измерений, а также просматривать и обрабатывать их в электронных таблицах.

Улучшенная система распечатки результатов
Теперь листочки с распечатками результатов измерений всегда ровно отрезаны и выглядят аккуратно - в принтер встроено устройство автоматического отрезания бумаги.

Принадлежности

- "Пробный глаз" в оправе (величина диоптрий указана на упаковке) 1 шт.
- Кабель питания 2,5 м
- Бумага для принтера (2 рулона шириной 57 мм)
- Плавкий предохранитель 220В 2А 2 шт.
- Упаковка подкладок для подбородника 1000 листов
- Фиксаторы для подкладок подбородника 2 шт.
- Чехол на прибор для предохранения от пыли 1 шт.
- Руководство на английском языке 1 шт.
- Руководство на русском языке 1 шт.

Технические характеристики авторефрактометра Accuref 8001

Рефрактометрия

Сфера	±25D (шаг 0.01/0.12/0.25D)
Цилиндр	±10D (шаг 0.01/0.12/0.25D)
Наклон оси цилиндра	0° ~ 180° (шаг 1°)
Принтер	Термопринтер с автоматическим отрезанием бумаги
Дисплей	5.6" жидкокристаллический цветной
Диапазон горизонтального перемещения	Вперед/назад: 17 мм; влево/вправо: 43 мм
Диапазон вертикального перемещения	17 мм
Перемещение лицевого упора	±30 мм
Выходы	Видеовыход NTSC, интерфейс RS-232C
Габариты	250 x 418 x 425 мм
Вес	Около 15 кг
Электропитание	100 ~ 240 В, 50/60 Гц

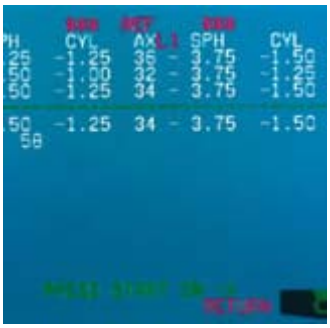

ООО "МЕДТЕХНИКА-СТОЛИЦА"
г. Москва, Дмитровское ш. 85. Тел.: +7 (495) 902-59-26, +7 (495) 518-55-99

Названия составных частей автоматического рефрактометра Accuref 8001

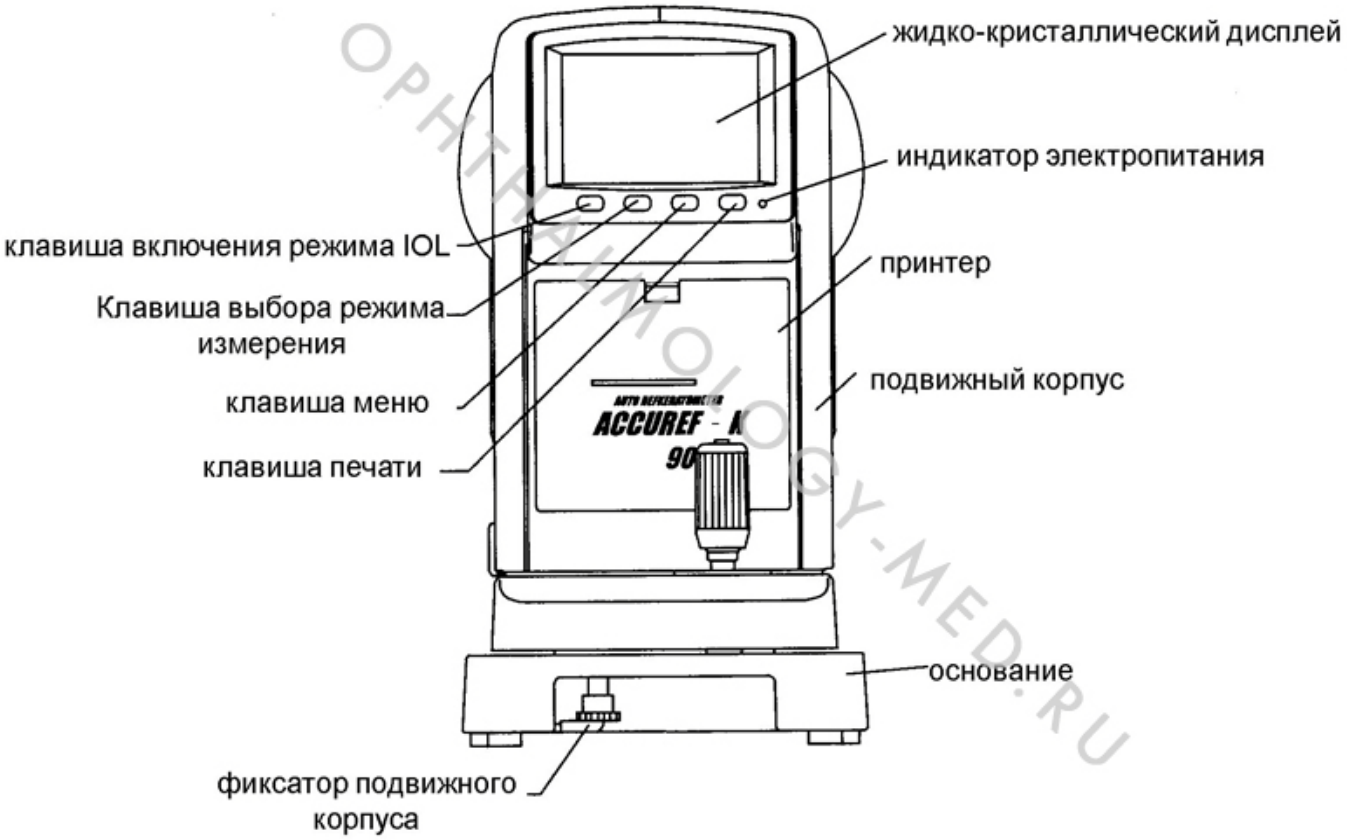

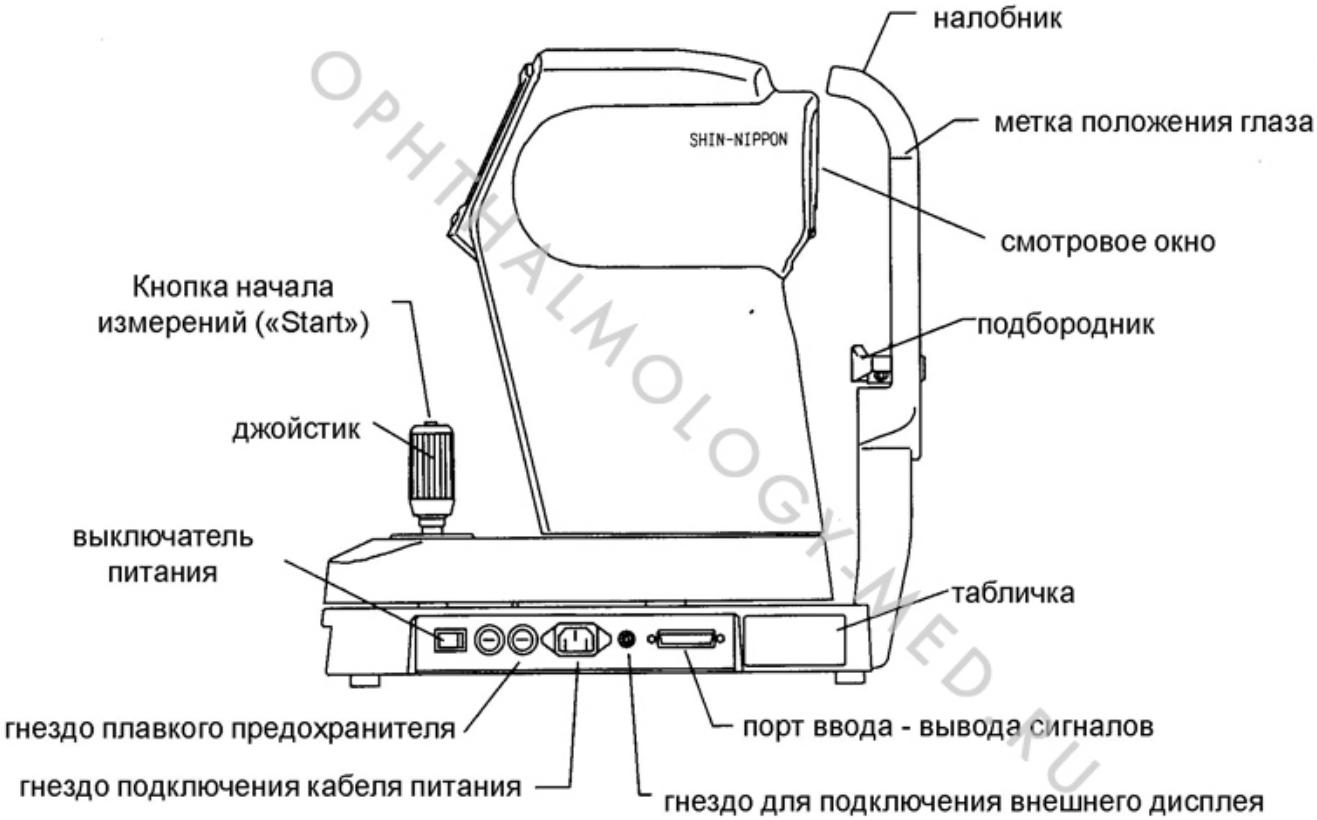

OPHTHALMOLOGY-MED.RU

Авторефрактометр Accuref-K 9001

Shin Nippon, Япония

Автоматический рефрактокератометр Shin Nippon Accuref-K 9001 - расширенный диапазон измерений: диапазон измерений увеличен до ±25D (Сфера) и ±10D (Цилиндр).

Измерение периферических точек
Модель Accuref-K 9001 имеет функцию автоматического измерения кривизны роговицы в периферических точках, что особенно полезно при подборе или измерении контактных линз.

Цветной жидкокристаллический дисплей
Использование цветного жидкокристаллического монитора увеличенного размера обеспечивает максимальное удобство и простоту фокусировки. Графический интерфейс (использование иконок вместо английских слов) облегчает и ускоряет обучение работе с прибором.

Система указателей фокусировки
Эта система цветными стрелками на экране показывает направление, в котором надо перемещать прибор для достижения точной фокусировки рефрактометра. Исчезновение стрелок говорит о том, что прибор сфокусирован и полученные результаты будут идеально точными.

Автоматический режим измерений
Функция автоматического начала измерений (Auto Start) позволяет начать измерения без нажатия дополнительных кнопок, как только прибор будет правильно сфокусирован. Проведя заданное число измерений для одного глаза, рефрактометр выведет на экран сообщение, что Вы можете переходить к измерению другого глаза. После завершения измерений обоих глаз результаты будут распечатаны автоматически. При этом врачу не потребуется нажимать никаких кнопок - только следить за точной фокусировкой прибора.

Замер через узкий зрачок
Минимальный диаметр зрачка, необходимый для точного измерения составляет всего 2.3 мм, что значительно облегчает измерение рефракции у пожилых людей, а также у пациентов с длинными ресницами.

Измерение РЦ, обследование пациентов, пользующихся интраокулярными линзами
Рефрактометр обеспечивает автоматическое измерение РЦ для зрения вдаль (обозначается в распечатке "PD"). Кроме того, имеется возможность измерение РЦ для зрения вблизи (на расстоянии 30, 35, 40 или 45 см по выбору). В распечатке полученный результат обозначается как "NPD". Режим измерения ИОЛ обеспечивает простое и более точное измерение пациентов пользующихся интраокулярными линзами. При выборе этого режима на экране и в распечатке отображается метка "IOL".

Видеовыход
Видеовыход (стандарт NTSC) позволяет получать копию изображения встроенного дисплея на внешнем мониторе или видеопринтере.

Интерфейс RS-232C
Дополнительное программное обеспечение обеспечивает передачу данных на внешние устройства, в том числе на компьютер. Поставляемое дополнительно программное обеспечение позволяет автоматически накапливать результаты измерений, а также просматривать и обрабатывать их в электронных таблицах.

Улучшенная система распечатки результатов
Теперь листочки с распечатками результатов измерений всегда ровно отрезаны и выглядят аккуратно - в принтер встроено устройство автоматического отрезания бумаги.

Принадлежности

- "Пробный глаз" в оправе (величина диоптрий указана на упаковке) 1 шт.

- Кабель питания 2,5 м
- Бумага для принтера (2 рулона шириной 57 мм)
- Плавкий предохранитель 220В 2А 2 шт.
- Упаковка подкладок для подбородника 1000 листов
- Фиксаторы для подкладок подбородника 2 шт.
- Чехол на прибор для предохранения от пыли 1 шт.
- Руководство на английском языке 1 шт.
- Руководство на русском языке 1 шт.

Технические характеристики авторефрактометра Accuref-K 9001

Рефрактометрия	
Сфера	±25D (шаг 0.01/0.12/0.25D)
Цилиндр	±10D (шаг 0.01/0.12/0.25D)
Наклон оси цилиндра	0° ~ 180° (шаг 1°)
Кератометрия	
Радиус кривизны	5.0 мм ~ 10.0 мм (шаг 0.01 мм)
Оптическая сила	33.75 D ~ 67.5 D (шаг 0.01/0.12/0.25D)
Цилиндр	±9D
Наклон оси цилиндра	0° ~ 180° (шаг 1°)
Вертексное расстояние	0, 10, 12, 13.5 мм
Минимальный диаметр зрачка	2.3 мм
Диапазон измерения РЦ	85 мм (шаг 1 мм)
Принтер	Термопринтер с автоматическим отрезанием бумаги
Дисплей	5.6" жидкокристаллический цветной
Диапазон горизонтального перемещения	Вперед/назад: 17 мм; влево/вправо: 43 мм
Диапазон вертикального перемещения	17 мм
Перемещение лицевого упора	±30 мм
Выходы	Видеовыход NTSC, интерфейс RS-232C
Габариты	250 x 418 x 425 мм
Вес	Около 15 кг
Электропитание	100 ~ 240 В, 50/60 Гц

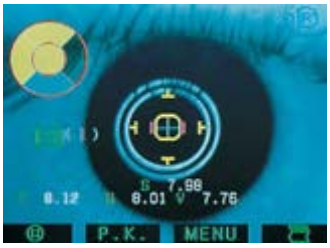

ООО "МЕДТЕХНИКА-СТОЛИЦА"
г. Москва, Дмитровское ш. 85. Тел.: +7 (495) 902-59-26, +7 (495) 518-55-99

Названия составных частей автоматического рефрактометра Accuref-K 9001

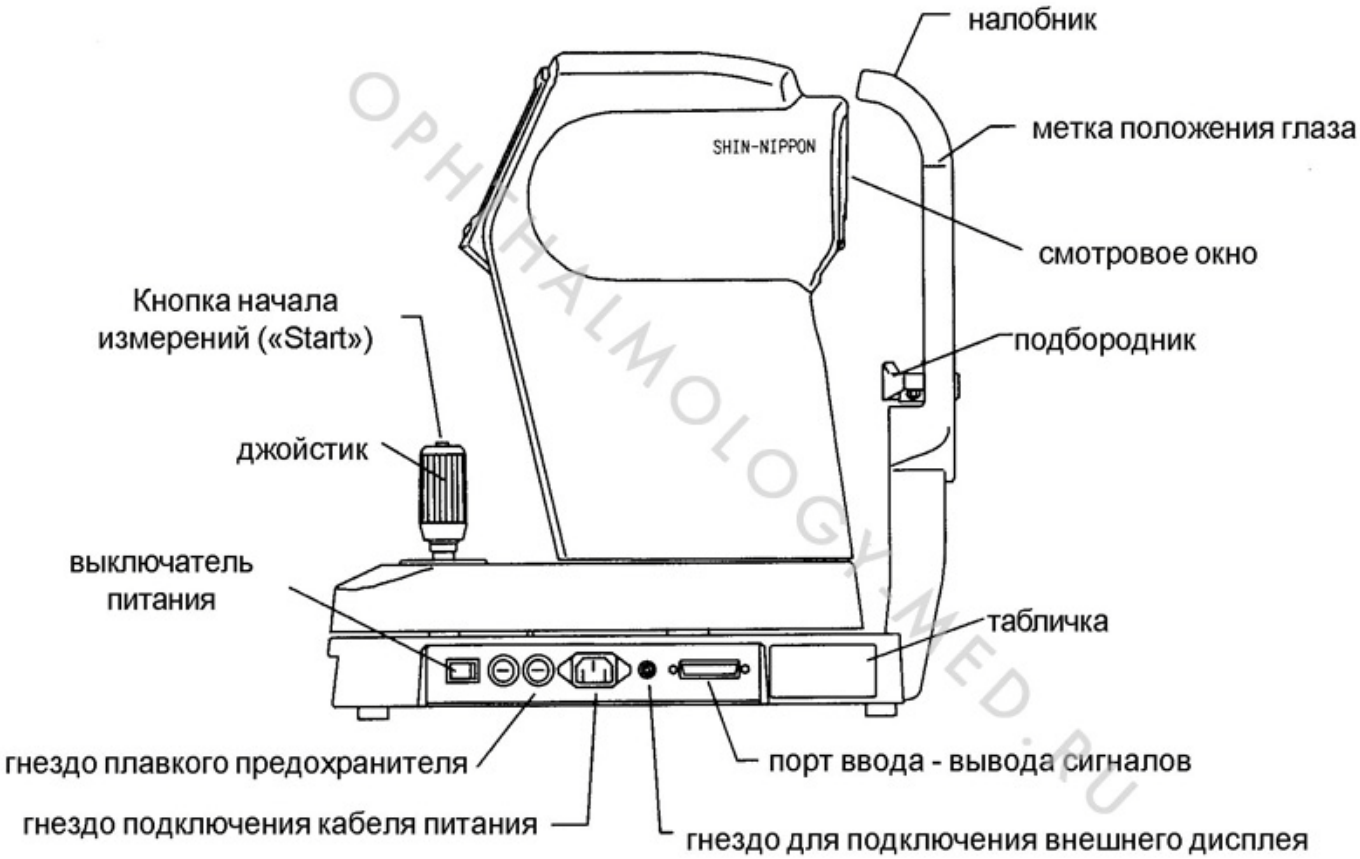

OPHTHALMOLOGY-MED.RU

ООО "МЕДТЕХНИКА-СТОЛИЦА"
г. Москва, Дмитровское ш. 85. Тел.: +7 (495) 902-59-26, +7 (495) 518-55-99

Авторефрактометр Natural Vision-K 5001

Shin Nippon, Япония

Автоматический рефрактокератометр Shin Nippon Nvision-K 5001 - использование широкого смотрового окна позволяет пациенту не напрягать зрение при проведении измерений, и смотреть, как через простое окно двумя глазами, что минимизирует «эффект миопии» при проведении обследования.

Для проверки зрения вблизи в комплект поставки входит карточка, которая фиксируется на специальном креплении.
Результаты измерений Вы можете распечатать на встроенном термопринтере с автоматическим обрезанием бумаги. Если не требуется распечатка, результаты измерений отображаются на мониторе.

Вы можете контролировать изменение аккомодации исследуемого глаза по величине сферического эквивалента (SE), значение которого отображается на мониторе.

Функция автоматического старта позволяет начать измерения автоматически, после проведения центровки, удовлетворяющей всем требованиям измерений.

Принадлежности

- Тестовая модель глаза
- Сетевой шнур
- Бумага для принтера
- Предохранитель
- Бумага для подбородника
- Штифт для фиксации бумаги для подбородника
- Защитный чехол
- Салфетка для чистки корпуса
- "Дальняя" фиксационная мишень
- Линза Френеля
- Окклюдер
- "Ближняя" фиксационная мишень
- Инструкция по эксплуатации

Технические характеристики авторефрактометра Natural Vision-K 5001

Рефрактометрия

Сфера	±22D (шаг 0.12/0.25D)
Цилиндр	±10D (шаг 0.12/0.25D)
Ось цилиндра	0° ~ 180° (шаг 1°)

Кератометрия

Радиус кривизны	5.0 мм ~ 10.0 мм (шаг 0.01 мм)
Роговичная рефракция	33.75D ~ 67.5D (шаг 0.01/0.12/0.25D)
Роговичный астигматизм	±9D
Ось цилиндра	1° ~ 180° (шаг 1°)
Вертексное расстояние	0, 10, 12, 13.5, 15мм
Минимальный диаметр зрачка	2.3 мм
Диапазон измерения РЦ	85 мм (шаг 1 мм)
Принтер	термопринтер с автоматическим отрезанием бумаги (ширина бумаги 57 мм)
Дисплей	5.6 цветной жидкокристаллический
Диапазон горизонтального перемещения	Вперед/назад: ±30 мм, влево/вправо: ±43 мм
Диапазон вертикального перемещения	±17 мм
Перемещение лицевого упора	±30 мм
Выходы	NTSC, RS-232C
Габариты	327 x 496 x 515 мм
Вес	Около 20 кг
Электропитание	100-240 В, 50/60 Гц
Энергопотребление	80ВА
Функция энергосбережения	Отключение через 3,5,10 мин по выбору
Стандартные принадлежности	Тестовая модель глаза, бумага для принтера, предохранитель, бумага для подбородника, фиксаторы бумаги для подбородника, защитный чехол, сетевой шнур, фиксационная мишень, окклюдер, карточка с креплением для проверки зрения вблизи

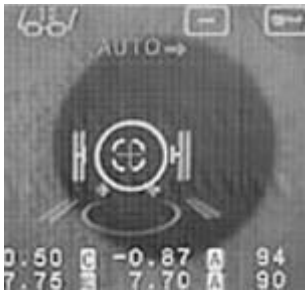

Названия составных частей автоматического рефрактометра Natural Vision-K 5001

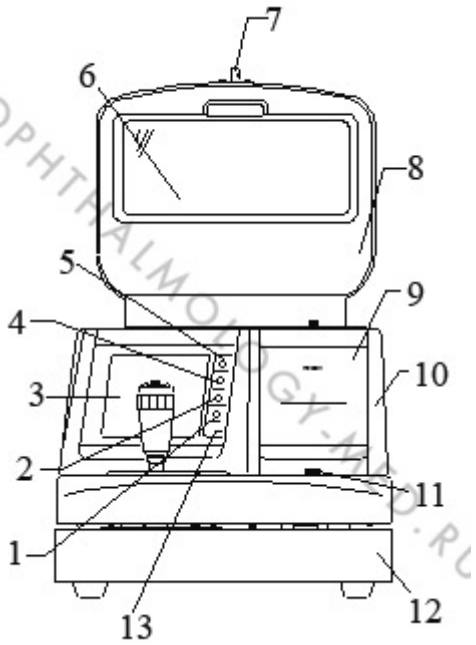

1 – Кнопка ИОЛ
2 – Селектор режима измерения
3 – Монитор
4 – Переключатель режима
5 – Кнопка печати
6 – Измерительное окно
7 – Винт крепления ближней фиксационной мишени
8 – Измерительный блок
9 – Принтер
10 – Корпус
11 – Фиксатор основного блока
12 – Основание13 – Индикатор питания

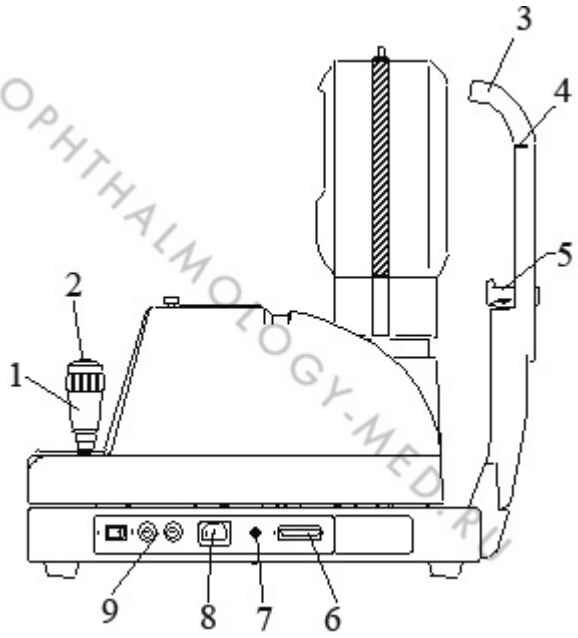

1 – Джойстик
2 – Кнопка пуска
3 – Упор для лба
4 – Метка уровня глаза
5 – Подбородник
6 – Разъем внешнего интерфейса
7 – Разъем для подключения внешнего монитора
8 – Разъем для сетевого шнура
9 – Держатель предохранителей

OPHTHALMOLOGY-MED.RU

Авторефрактометр Accuref-K 9003D

Shin Nippon, Япония

Автоматический рефкератометр Shin Nippon Accuref-K 9003D - следующее поколение авторефкератометров. Объединение в одном приборе автоматической и ручной фокусировки В автоматическом режиме фокусировка производится в трех измерениях (3D).

Основные преимущества авторефрактометра Accuref-K 9003D:

Функция автоматического режима с фокусировкой в 3-х измерениях
При включенном автоматическом режиме функция автофокусировки позволяет даже не очень опытным пользователям мгновенно производить измерения.

Режим автоматического перемещения
После того как проведены измерения параметров одного глаза, Accurref-K 9003D автоматически фокусируется и проводит измерения параметров второго глаза.

Окно горизонтального сканирования
Сканирование производится движущейся встроенной видеокамерой, а не перемещением корпуса прибора, позволяя врачу произвести более точные измерения, и не создавая пациенту дискомфортных ощущений.

Фото-режим
С помощью Accurref-K 9003D можно получить фотографию глаза пациента.

Взрослый и детский режимы
Переключение режимов "Взрослый/детский" необходимо для регулировки диапазона расстояний между центрами зрачков.

Моторизованная регулировка лицевого упора
Врач может легко регулировать положение лицевого упора с помощью рычажка, расположенного со стороны врача, что дает возможность быстро производить измерения.

Функция угла наклона монитора
Возможность регулировать угол наклона монитора является дополнительным удобством для врача.

7.5 дюймовый монитор
Большой монитор, и удобное меню делают использование прибора быстрым и простым.

Усовершенствованный джойстик
Усовершенствованный джойстик со специальным кольцом управления делает ручную настройку более точной.

Компактный и бесшумный
Авторефрактометр обладает чрезвычайно компактным корпусом и бесшумен в работе.

Специальный дизайн
Обтекаемая форма и приятное на ощупь текстурное покрытие авторефрактометра Accurref-K 9003D

вызывают доверие, как у маленького ребенка, так и у пожилого человека. Кроме того, врачу удобно производить измерения на этом приборе.

Программное обеспечение
Accurref-K 9003D снабжен интерфейсом RS-232C и USB портом. Это позволяет передавать данные на компьютер, накапливать результаты измерений и вести базу пациентов.

Термопринтер с автоматическим отрезанием бумаги
Когда измерения завершены, результаты передаются на принтер.Специальное устройство автоматически подает из принтера аккуратно разрезанные распечатки с результатами измерений.

Простая установка бумаги
Бумагу легко заменить, открыв переднюю крышку прибора.

Технические характеристики авторефрактометра Accuref-K 9003D

Рефрактометрия	
Сфера	-30D~+22D (шаг 0.12/0.25D)
Цилиндр	0 ~±10 (шаг 0.12/0.25)
Наклон оси цилиндра	0° ~ 180° (шаг 1°)
Кератометрия	
Радиус кривизны	5.0 мм ~ 10.0 мм (шаг 0.01 мм)
Оптическая сила	33.75 D ~ 67.5 D (шаг 0.12/0.25D)
Цилиндр	0 ~±10D (шаг 0.12/0.25D)
Наклон оси цилиндра	0° ~ 180° (шаг 1°)
Измерение периферии роговицы	диам. 6.1 мм
Вертексное расстояние	0, 10, 12, 13.5, 15 мм
Минимальный диаметр зрачка	2.2 мм
Диапазон измерения РЦ	85 мм (шаг 1 мм)
Принтер	Термопринтер с автоматическим отрезанием бумаги (ширина 57мм)
Дисплей	7.5" жидкокристаллический цветной
Диапазон перемещения подвижного основания	вперед/назад ±16мм, влево/вправо ±43мм, вверх/вниз ±12мм
Перемещение лицевого упора	±30 мм
Габариты	260мм x 442мм x 445мм
Выходы	интерфейс RS-232C, USB
Вес	Около 16 кг
Электропитание	100 ~ 240 V, 50/60 Гц
Энергопотребление	90VA
Режим энергосбережения	Отключение через 3, 5, 10 мин. по выбору

Составные части авторефрактометра Accuref-K 9003D

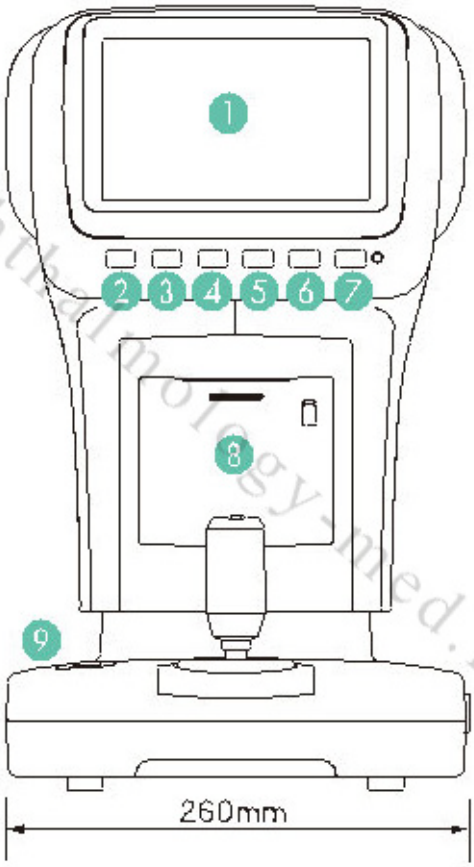

Ophthalmology-med.ru

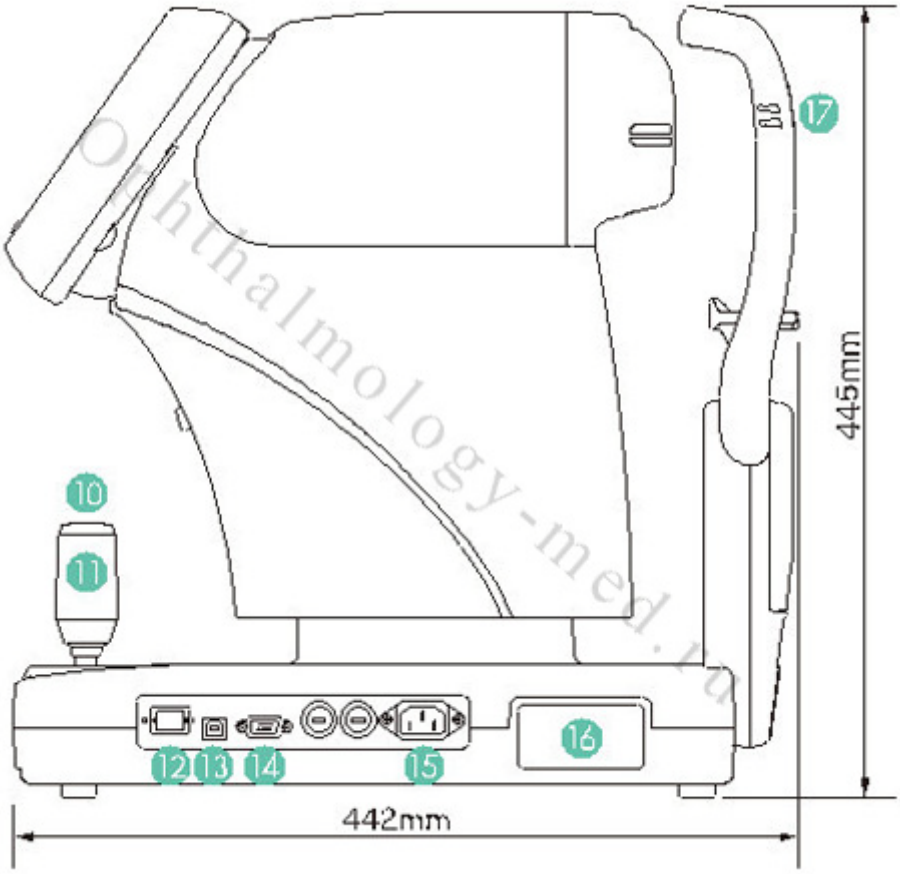

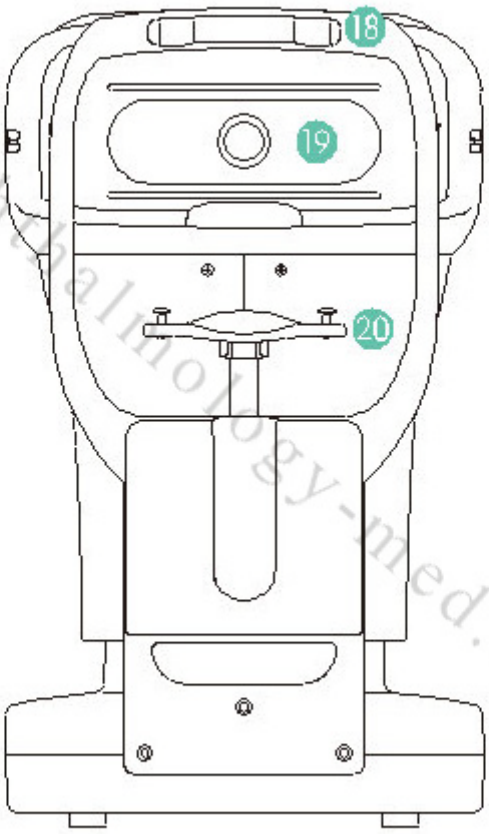

Ophthalmology-med.ru

Tomey, Германия

Авторефрактометр RC-5000

Tomey, Германия

Авторефкератометр RC-5000 предназначен для определения рефракции, кривизны роговицы, измерения расстояния между зрачками, ширины зрачка и размера роговицы, измерения преломляющей силы контактных линз.

Кроме того, авторефкератометр RC-5000 имеет систему автотрекинга - функцию 3D слежения за глазом. Управление авторефкератометром RC-5000 произхводимое с помощью джойстика или сенсорного экрана позволяет сократить время обследования до минимума.

Достоинства авторефкератометра RC-5000:

Высокая скорость измерения, благодаря одновременному перемещению по трем координатам.
Цветной сенсорный экран.
Автоматический джойстик.
Полностью автоматический прибор. Авто наведение и автостарт.
Автоматическая смена правого и левого глаза.
Автоматическая настройка высоты упора для подбородка.
Измерение кривизны роговицы для центральной (3 мм) и периферийной (6 мм) зон.
Одновременное измерение диаметра роговицы и диаметра зрачка.
Встроенный термопринтер.
Интегрированный список контактных линз.
Быстрое изменение любых настроек.
Функция автоматической парковки

Автоматический джойстик

Прибор оборудован суперсовременным джойстиком. Пять режимов управления гарантируют точное и бесшумное перемещение прибора во всех направлениях. Кроме того, вы можете выбрать режим грубого или точного позиционирования по отношению к глазу пациента.

Цветной сенсорный экран

Цветной сенсорный TFT экран 5.7 обеспечивает возможность управления перемещением прибора и вывод полученных данных измерения. Управление прибором осуществляется при простом нажатии на экран.

Автоматическая регулировка / Автостарт

Новый авторефкератометр RC-5000 имеет полностью автоматическое управление. Вам достаточно произвести лишь грубое позиционирование прибора относительно глаза, а все остальные действия сделает прибор. Кроме того, при нажатии на соответствующую кнопку прибор автоматически перестраивается с правого глаза на левый глаз.

Измерения зрачка и роговицы

Прибор обеспечивает возможность одновременного измерения диаметра роговицы и зрачка. Полученные данные можно записать, вывести на экран или распечатать при помощи встроенного термопринтера.

Минимальное время проведения измерений

Благодаря использованию самых современных технологий авторефкератометр RC-5000 обеспечивает получение данных менее чем за три секунды даже при проведении комбинированного режима измерения (кератометрия и рефрактометрия).

Центральные и периферийные данные кератометрии

Прибор обеспечивает получение данных кератометрии в центральной (3мм) и периферийной зонах (6мм) уже через одну секунду. Вы можете получить эти данные от роговицы или задней поверхности контактной линзы типа RGP.

Упор для подбородка

Перемещение упора для подбородка, как и перемещение прибора, осуществляется автоматически только лишь при одном нажатии на кнопку.

Технические характеристики авторефкератометра RC-5000

Рефрактометрия	
Вертексное расстояние (мм)	0.0, 12.0, 13.5, 14, 15.5, 16
Сфера (SPH)	-25:00 ~ +22.00D (когда VD=12 мм), (шаг 0.01, 0.12 или 0.25D)
Цилиндр (CYL)	0.00 ~ ± 10.00D (шаг 0.12 или 0.25D)
Оси (AX)	1 ~ 180° (шаг 1°)
Межзрачковое расстояние (PD)	50 ~ 86 мм
Минимальный диаметр зрачка, необходимый для измерения	2.2 мм
Минимальное время измерения	0,2 сек (на один глаз)
Кератометрия	
Радиус кривизны (K1, K2, AVG)	5.0 ~ 11 мм (шаг 0,01 мм)
Роговичная рефракция (K1, K2, AVG)	30.68 ~ 67.50D (с шагом 0,01) (n=1.3375)
Роговичный астигматизм(CYL)	0.00 ~ -10.00D (с шагом 0,01) (n=1.3375)
Оси	1 ~ 180° (шаг 1°)
Диаметр роговицы	3 мм/6 мм
Минимальное время измерения	0,1 сек
Диаметр роговицы	1.0 ~14.0 мм шаг 0.01 мм
Диапазон перемещений	вперед-назад 40 мм
Вправо-влево	88 мм
Вверх-вниз	50 мм
Диапазон перемещения подбородника	70 мм
Диапазон авторегулировки	вверх/вниз, влево/вправо 7 мм, фокусировка 5 мм
Вывод данных	RS232C
Дисплей	5,7 дюймов TFT
Принтер	встроенный термопринтер
Размеры	300x493x466 мм
Вес	19 кг

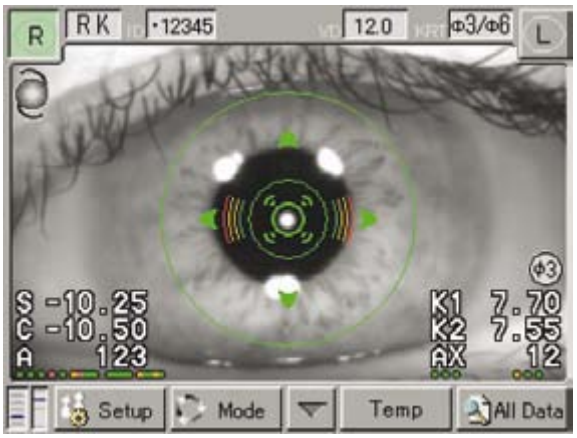

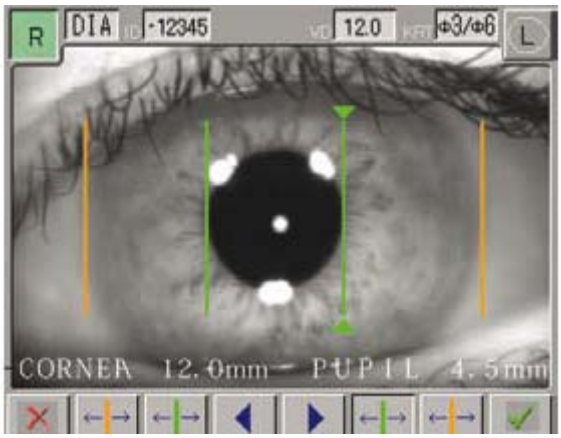

Reichert, США

Авторефкератометр RK600

Reichert, США

Эргономичный и многофункциональный авторефрактометр /кератометр RK600 обеспечит быстрые и точные измерения рефракции и параметров роговицы! RK600 осуществляет не менее точные измерения, чем аналогичные приборы, значительно превышающие RK600 по стоимости!

Прибор прост и легок в обращении. Привычное управление джойстиком, большой выбор автоматических и ручных режимов измерений и операционная система, построенная на пиктограммах, делают RK600 удобным в обращении для самого требовательного врача. Для пациента предусмотрены удобные опоры для подбородка и головы.

Достоинства авторефрактометра RK600

- Быстрые и легкие измерения.
- Прибор имеет функцию автостарта, при включении которой измерения начинаются автоматически после правильного расположения глаз.
- Цветной LCD монитор.
- Яркое контрастное изображение. Данные измерений можно наблюдать не только на распечатке, но и на экране.
- Встроенный термопринтер.
- Быстрая бесшумная печать результатов и автоматическое отрезание бумаги. Возможность устанавливать формат распечаток.
- 3-х ступенчатое освещение мишени.
- Трех ступенчатое регулирование освещения мишени обеспечивает лучшую аккомодацию глаз.
- Измерения контактных линз.
- Возможность измерения базисной кривой контактных линз при использовании специального держателя.
- “ИОЛ” измерения.
- Специальный режим для измерений глаз с интраокулярными линзами.
- Как проводить ИОЛ измерения, будет показано на экране. Результаты измерений идут на распечатке с пометкой “ИОЛ”.

Технические характеристики авторефрактометра RK600

Рефрактометрия	
Сфера	–25 до +25 дптр (шаг 0,12/0,25дптр)
Цилиндр	0 ±10 дптр (шаг 0,12/0,25дптр)
Ось	1-180º (øаг 1º)
Кератометрия	
Радиус кривизны роговицы	5.0-10.0мм (шаг 0.01мм)
Рефракция роговицы	33.75 – 67.5дптр

г. Москва, Дмитровское ш. 85. Тел.: +7 (495) 902-59-26, +7 (495) 518-55-99

Цилиндр	0 ±9дптр
Ось	1-180º (øаг 1º)
Измерение периферии роговицы	диаметр 7.5мм (когда радиус кривизны 8 мм)
Вертексное расстояние	0,10,12,13.5,15 мм
Минимальный диаметр зрачка	2,3мм
Межзрачковое расстояние	Автоматическое измерение до 85мм (шаг 1мм)
Режим ИОЛ	Специальный режим при измерении глаза с интраокулярной линзой
Монитор	5,6 дюймов Цветной LCD
Диапазон регулировки прибора	назад/вперед±17мм вправо/влево ±43мм вверх/вниз±17мм
Вертикальная регулировка для подбородника	±30мм
Размеры	240(ш)*418(г)*5438(в)
Вес	Примерно 15 кг
Вывод данных	RS-232C интерфейс и видео терминал
Источник питания	100-240В 50/60Гц
Расход энергии	8 ВА
Функция сохранения энергии	Выключается через 3,5,10 мин (по выбору) (при отсутствии работы с прибором в течение выбранного времени)
Комплектация	Тестовая модель глаза, шнур питания, бумага для принтера, подбородник, салфетки для подбородника, пылезащитный чехол

Topcon, Япония

Авторефрактометр RM-8900

Topcon, Япония

Авторефрактометр RM-8900 - по мнению специалистов, является эталонным и рекомендован к использованию в каждом кабинете коррекции зрения.

Особенности авторефрактометра RM-8900:

- Возможность измерения при диаметре зрачка менее 2 мм. Это важно при диагностике пациентов с глаукомой, в случаях с ассиметричным зрачком и у пожилых пациентов.
- Одновременный вывод результатов для обоих глаз.
- Расширенный диапазон измерений.
- Непревзойденная точность и надежность.
- Мгновенные измерения.

Одновременная индикация результатов для обоих глаз. Увеличенный в размере цветной LCD-экран с высоким разрешением позволяет *одновременно отображать результаты измерений по левому и правому глазу,* что существенно облегчает работу врача. Результаты измерений и настройки отображаются крупными, цветными символами.

Эргономичность. Расположение монитора и размеры символов обеспечивают для оператора максимально комфортный процесс исследования (даже с пресбиопией). - Размер и расположение оптической головки позволяют оператору без затруднений фиксировать веко исследуемого глаза, продолжая наблюдать за ходом исследования на мониторе. - Увеличена площадь, отведенная под органы управления. - До предела упрощена процедура замены бумаги в принтере.

Диапазон и скорость измерений. Автокераторефрактометр серии **KR 8900** обладает таким же широким диапазоном измерений, как и аппарат серии **KR 8800**, при этом скорость измерений возросла еще на 10%, а прибор стал заметно тише в работе.

Непревзойденная точность и надежность.Автокераторефрактомет RM-8900 - Topcon создан с применением эксклюзивной технологии вращающейся призмы – Topcon Rotary Prism, которая обеспечивает приборам высокую точность и надежность. Децентрализованная метка позволяет проводить измерения в областях, которые могут быть недоступны из-за малого диаметра зрачка. Угол призмы позволяет проводить исследования гораздо более широкой области сетчатки, в результате измерение выполняется с максимальной надежностью. Инновационный дизайн оптической системы призван обеспечить точные, надежные измерения рефракции, даже при зрачке диаметром менее 2,00 мм. На деле это означает более простые и точные измерения при наличии глаукомы, ассиметричном зрачке и при работе с пожилыми пациентами.

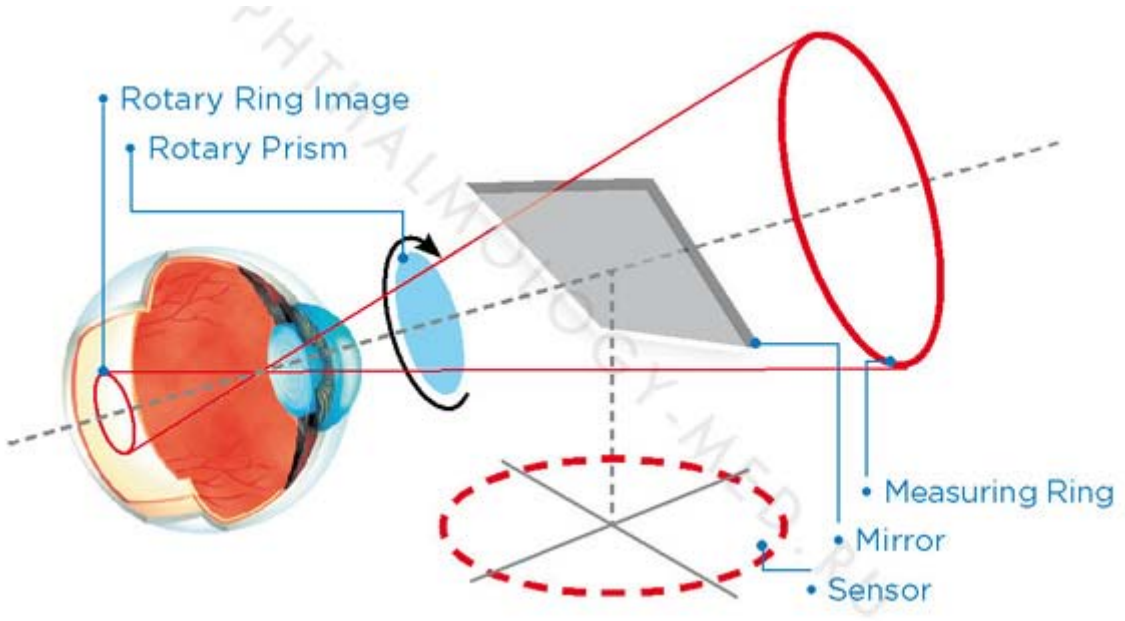

Картинка фиксации. В приборах серии KR 8900 используется приятная глазу картинка фиксации, с возможностью установки двух уровней освещения, для наиболее комфортного измерения при большом и малом размере зрачка. Функция автозатуманивания перед каждым измерением и система вращающихся призм – минимизируют эффект инструментальной миопии и аккомодационной ошибки.

Печать результатов измерения. После проведения измерений, оператор может распечатать результаты на встроенном принтере, при этом можно выбрать:

- печать всех измерениий (до 10 на каждый глаз);
- печать средних значений по каждому измерению;
- печать иллюстрированных диаграмм;
- печать лишь средних значений по всем измерениям;
- печать данных по выбору пользователя.

Панель управления. Грамотно продуманная панель управления прибором, позволяет изменять настройки и режимы измерениий, проста и удобна в использовании.

Автоматический режим измерения. В случае правильного наведения, прибор в режиме автоматических измерений инициирует процесс измерения и трижды его повторяет. После выполнения измерений для обоих глаз результаты измерения выводятся на печать.

Непрерывный режим измерений. При использовании данного режима, измерения проводятся до тех пор, пока оператор не передвинет оптическую головку в направлении второго глаза. Правый и левый глаза определяются прибором автоматически. Количество проведенных измерений отображается на экране для каждого глаза. Измерения могут проводиться, как в автоматическом, так

и в ручном режиме. Кроме того, оператор может в любом режиме выбрать измерение только рефракции, только кривизны роговицы или рефрактометрии и кератометрии одновременно. Данные кератометрии могут быть представлены в миллиметрах и в диоптриях. Измерение межзрачкового расстояния происходит автоматически и указывается в распечатке данных.

Режим измерения диаметра роговицы. Существует возможность измерения диаметра роговицы в ходе измерения, а также после измерения, путем вызова изображения роговицы на экран. В случае необходимости, диаметр роговицы может быть измерен на обоих глазах с последующим выводом на печать.

Технические характеристики авторефрактометра RM-8900/ KR-8900

	RM-8900	**KR-8900**
	Измерение рефракции	
Сфера	От -25D до +22D (шаг: 0,12D/0,25D)	
Цилиндр	От -10D до +10D (шаг: 0,12D/0,25D)	
Угол оси цилиндра	От 0° до 180° (шаг: 1° / 5°)	
Минимальный диаметр зрачка:	2,0 мм	
Метод снятия аккомодации	Автоматическая система затуманивания	
	Измерение кривизны роговицы	
Радиус кривизны роговицы	-	5,0-10,0 мм (шаг: 0,01 мм)
Индекс рефракции	-	1,3375
Рефракция роговицы	-	От 67,5D до 33,75 (шаг: 0,12D/0,25D)
Астигматизм роговицы	-	От 0D до ±10D (шаг: 0,12D/0,25D)
Угол оси астигматизма роговицы	-	От 0° до 180° (шаг: 1° / 5°)
	Другие характеристики	
Межзрачковое расстояние	20-85 мм (шаг: 1 мм)	
Режим измерений	Ручной	Автоматический/ручной
Монитор	Цветной LCD дисплей (5")	
Запись измеренных данных	Встроенный принтер (до 10 измерений по каждому глазу)	
Фокусировка	При помощи дисплея	
VD вертексное расстояние	0, 12.0, 13.75 мм	
Режим ИОЛ	Имеется специальный режим при измерении глаза с интраокулярной линзой.	
Режим энергосбережения	Автоматическое включение режима энергосбережения при 10-минутном периоде неактивности.	
Электропитание	100-120В, 220-240В, 50/60Гц, 60ВА	100-120В, 220-240В, 50/60Гц, 75ВА
Вывод данных	Порты: RS-232C, USB1.1	
Вес	19,6 кг	
Габариты	275(Ш) x 509(Д) x 432-462(В)	

ООО "МЕДТЕХНИКА-СТОЛИЦА"
г. Москва, Дмитровское ш. 85. Тел.: +7 (495) 902-59-26, +7 (495) 518-55-99

Стандартные принадлежности Topcon RM-8900:

- Сетевой кабель(1)
- Штифты для крепления упора подбородка (2)
- Силиконовая ткань (1)
- Салфетки для упора подбородка (1)
- Предохранитель (2)
- Инструкции по распаковке и сборке (по 1)
- Модель глаза (1)
- Коробка для принадлежностей(1)
- Бумага для принтера (2))
- Пылезащитный чехол (1)

Дополнительные принадлежности

Автоматический инструментальный столик AIT-15. Высота стола может быть изменена для облегчения проведения исследования.

Спецификация
Габариты. .. 490(Ш)x525(Г) mm
Высота стола. . ..... 665~885 mm
Размер стола. . . .... 490x500 mm
Вес. . . .... приблизительно 25 кг
Потребление энергии 150VA (100-120V,220-240V)